# ԲԱՑԱՏՐԱԳԻՐ

Սույն նախագիծը կազմվել է Նոր Հաճընի համայնքապետարանի պատվերով:
Նախագծման համար հիմք են հանդիսացել

- պատվիրատուի կողմից տրված առաջադրանքի,
- տեղում կատարված չափագրությաննների և ուսումնասիրությունների,
- ՀՀ գործող շինարարական նորմերի հիման վրա (ՀՀՇՆ 1-4,02-99; ՀՀՇՆ II-2.02-06;
- ՀՀՇՆ 31-04-2022 «Տանիքներ և տանիքածածկեր») :

Օբյեկտը գտնվում է Կոտայքի մարզ, Նոր Հաճըն համայնքի, Չարենցի 23 հասցեով: Կառույցն իրենից ներկայացնում է բարդ ուղղանկյունաձև հատակագծում առկա կոտրվածքներով և մոտ 21.1 * 21.1 մ. չափեր ունեցող 9 հարկանի բազմաբնակարան շենք, որն ունի 1 մուտք: Տանիքը հարթ է ռուբերոիդի ծածկույթով, եզրերում ունի 60 սմ բարձրությամբ քիվապատեր :

Այս փուլով նախագծով նախատեսված է

Շենքի վերին ծածկի սալի կոշտության բարձրացում միաձույլ ե/բ հեծան և ե/բ տեղային հենակներ: Քառալանջ տանիք փայտե կրող կրոնստրուկցիաներով կառուցում

Ծածկույթը КП 25 պրոֆիլավոր գունավոր ցինկապատ 0,55 մմ թիթեղով

Կազմակերպված ջրահեռացումը - 8 հատ կլոր ջրհորդանների միջոցով:

Ձյան արգելակիչներ ամբողջ պարագծով:

Որպես տանիքի կարկաս նախատեսված է ՌԴ հյուսիսային փշատերև ծառերից ստացվող 1 տեսակի փայտանյութ՝ 15% -ից ոչ ավել խոնավությամբ:

Ծպեղանոտքերը կանգնակների և գոտիների հետ կապակցել մետաղական ճարմանդներով Φ10մմ ինչեպես նշված է հանգույցներում:

Ծպեղնաոտքերը կապել ե/բ սալի հետ A240 8մմ ամրալարով :

**Նախատեսվող աշխատանքներն են**

- *Տանիքի իզոգամի ծածկույթի մասնակի քանդում քանդում*
- *Շին աղբի հեռացում*
- *Նոր ե/բ տարրեր իրականացում*
- *Տանիքի փայտա կարակասի կառուցում*
- *Թվով 3 ծեղնապատուհանների կառուցում*
- *Ջրհորդանների կառուցում*
- *Ձևավոր պրոֆիլավոր թիթեղի տեղադրում*
- *Փայտանյութի մաշկում հականեխիչ և հակահրդեհային նյութերով՝ ակտավորելով*
- *Վերելակի հորանի նոր դռան բացվածքի իրականացում*
- *Հորանի վերնածածկի վերին մասի ցեմենտավազե սվաղ մետաղական ցանցի հենքով*
- *Գոյություն ունեցող օդափոխության և կոյուղու հորանների լրացում տանիքից բարձր*
- *Մետաղական պաշտպանիչ ճաղաշարի տեղադրում*

Կապալի օբյեկտի առանձին մասերի կոնստրուկցիաներին և օգտագործվող նյութերին ներկայացվող պահանջները

- Շինարարության ընթացքում օգտագործվող բոլոր նյութերի տեխնիկական բնութագրերը պետք է համապատասխանեն ՀՀ- ում գործող քաղաքաշինության , սեյսմակայուն շինարարության նորմատիվա-տեխնիկական փաստաթղթերին /ՀՀՇՆ. ԳOUS, ՀUS .../: -Կատարված աշխատանքների նվազագույն երաշխիքային ժամկետը նորմալ-

շահագործման, ընթացիր վերանորոգման պայմաններում սահմանվում է.

10 տարի : Օգտագործվող բոլոր շինարարական նյութերն ու կոնստրուկցիաները պետք է ունենան 10 տարվա երաշխիքային ժամկետներ:

Պատվիրատուն շինարարական աշխատանքների ընթացքում պետք է ապահովի մշտական տեխնիկական հսկողություն շինարարության որակի տեխնիկական հսկողության հրահանգին համապատասխան: Շինարարական աշխատանքների սկսման պահից մինչև ավարտը պետք է իրականացվի հեղինակային հսկողություն:

# ԲՈՎԱՆԴԱԿՈՒԹՅՈՒՆ



| NN | Անվանումը | Թերթ |
|---|---|---|
| 1 | Բացատարագիր և բովանդակություն | 1 |
| 2 | Կադաստային հանույթ և տեղադիրք | 2 |
| 3 | Տանիքածածկի հատակագիծ | 3 |
| 4 | Շրջանակաների և կանգնակերի հատակագիծ | 4 |
| 5 | Ծպեղնաոտքերի հատակագիծ | 5 |
| 6 | Կավարամած | 6 |
| 7 | Ե/բ տարրեր | |
| 8 | Նոր բացվածք | |
| 9 | Կտրվածքներ 1-1 և 2-2 | |
| 10 | ՏԱՆԻՔ ՀԱՆԳՈՒՅՑՆԵՐ | |
| 11 | ՏԱՆԻՔ ԿՈՆՍՏՐՈՒԿՏԻՎ ՄԻԱՑՈՒՄՆԵՐ | |
| 12 | ՏԱՆԻՔ ԿՈՆՍՏՐՈՒԿՏԻՎ ՄԻԱՑՈՒՄՆԵՐ | |
| 13 | ՏԱՆԻՔ ՁԵՂՆԱՊԱՏՈՒՀԱՆ, ԾԱՎԱԼԱԹԵՐԹ | |
| 14 | ՏԱՆԻՔ ՀԱՆԳՈՒՅՑՆԵՐ | |
| 15 | ԾԱՎԱԼԱԹԵՐԹ | |



Նախագիծը կազմված է ՀՀ-ում գործող նորմերի և ստանդարտների պահպանմամբ: Նախագծով նախատեսված նյութերը պետք է լինեն նոր, ունենան որակի համապատասխանության սերտիֆիկատ: Անհրաժեշտ է ուժեղացման աշխատանքները ֆիքսել թաքնված աշխատանքների ակտերով համապատասխան նորմերի: Նախագծից շեղումներ կամ փոփոխությունները համաձայնեցնել Նախագծող կազմակերպության հետ:

| | | | | | |
|---|---|---|---|---|---|
| Պատվիրատու Հասցե | ԿՈՏԱՅՔԻ ՄԱՐԶ, ՆՈՐ ՀԱՃԸՆ ՀԱՄԱՅՆՔԱՊԵՏԱՐԱՆ | | | Նախագծեց<br>Կ□ Ա□ | Հաստատեց<br>Մ.Մ□ |
| Օբյեկտի անվանում | Բազմաբնակարան շենքի նոր տանիքի կառուցում | | | Format A3(297x420) | Date: 30.09.2025 |
| Նախագծի Փուլ | | Թերթ | Թերթեր | ԿԱՊԱԼԱՌՈՒ<br>ՔԱՂՇԻՆՆԱԽԱԳԻԾ ՍՊԸ<br>UDP LLC | |
| ԱՆ ԾԸ<br>Կառուցում | Բացատրագիր և բովանդակություն | 01 | -15- | Հեռ/Phone: +374(94) 404045<br>\| E-mail: info@udp.am | |
| Աշխատանքային Նախագծի փուլի Նկարագիր | **Ճարտապետաշինարարական մաս** | | | URBAN DEVELOPMENT PROJECT LTD | |

## Օբյեկտի կադաստրային հանյութ

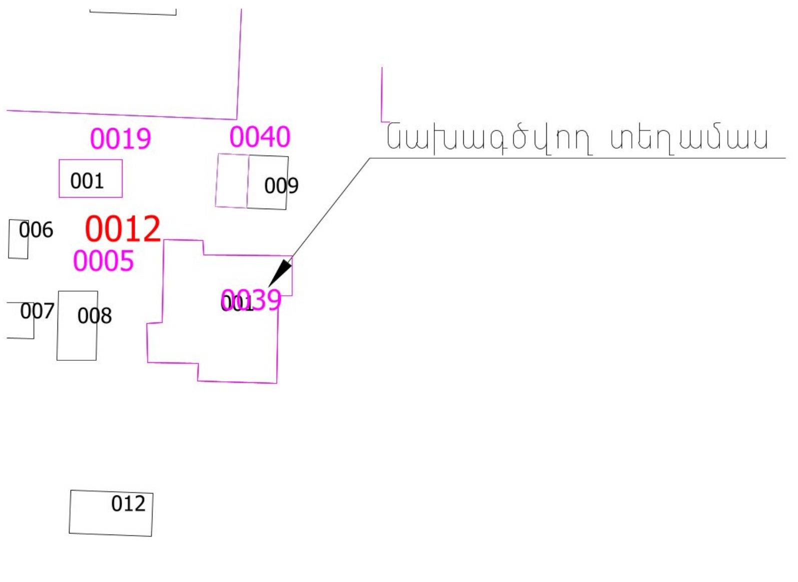


Նախագծվող տեղամաս

## Տարածքի կադաստրային հանյութ

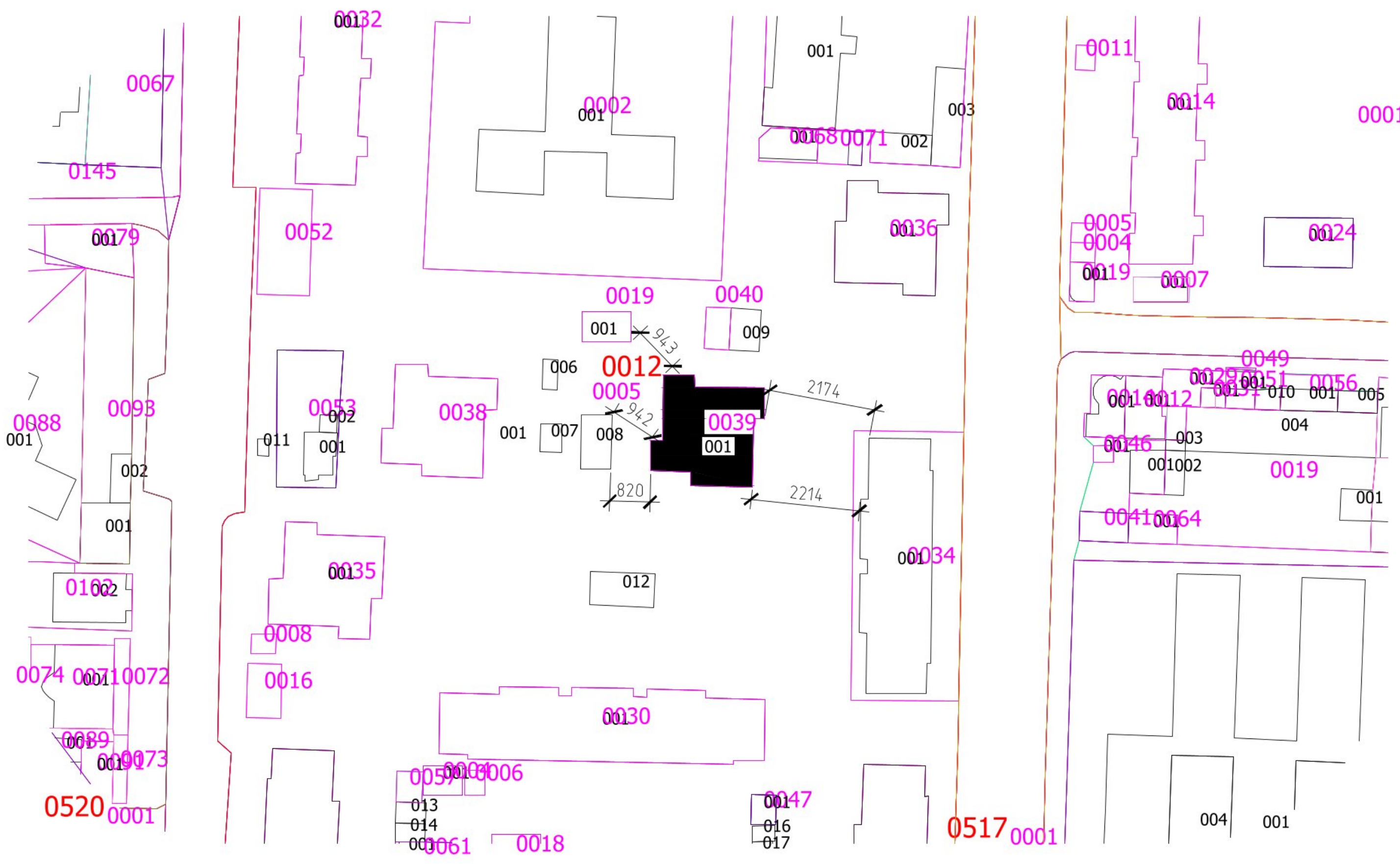


| Պատվիրատու Հասցե | ԿՈՏԱՅՔԻ ՄԱՐԶ, ՆՈՐ ՀԱՃԸՆ ՀԱՄԱՅՆՔԱՊԵՏԱՐԱՆ | | | Նախագծեց | Հաստատեց |
|---|---|---|---|---|---|
| | | | | Կ□ Ա□ | Մ.Մ□ |
| Օբյեկտի անվանում | Բազմաբնակարան շենքի նոր տանիքի կառուցում | | | Format A3(297x420) | Date: 30.09.2025 |
| | | | | ԿԱՊԱԼԱՌՈՒ | |
| Նախագծի Փուլ | | Թերթ | Թերթեր | ՔԱՂՇԻՆՆԱԽԱԳԻԾ ՍՊԸ UDP LLC Հեռ/Phone: +374(94) 404045 \| E-mail: info@udp.am | |
| ԱՆ ՃՇ | Կադաստային հանույթ և տեղադիրք | 02 | -15- | | |
| Կառուցում | | | | | |
| Աշխատանքային Նախագծի փուլի Նկարագիր | Ճարտապետաշինարարական մաս | | | URBAN DEVELOPMENT PROJECT LTD | |

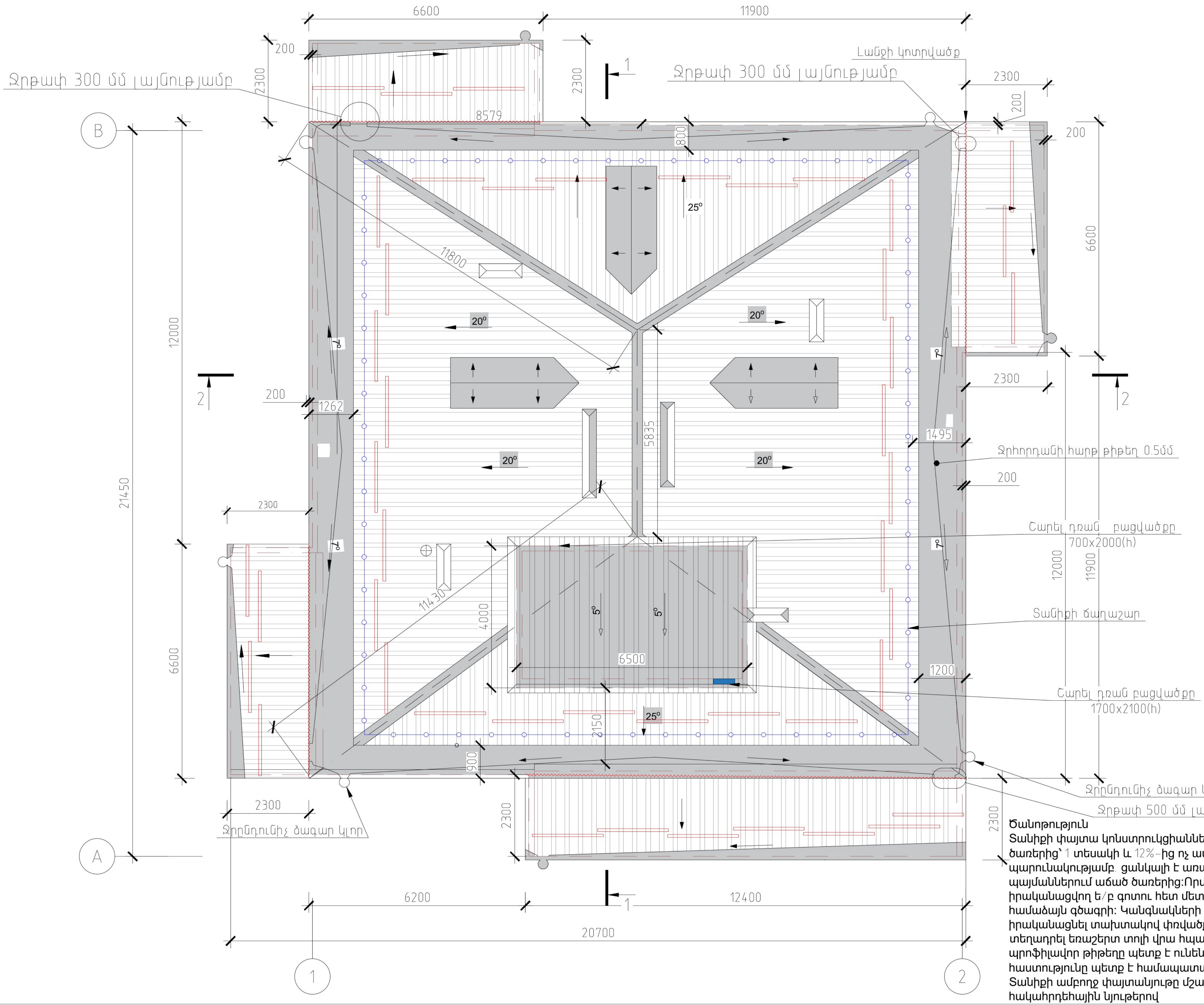


| Պատվիրատու | ԿՈՏԱՅՔԻ ՄԱՐԶ, ՆՈՐ ՀԱՃԸՆ ՀԱՄԱՅՆՔԱՊԵՏԱՐԱՆ | | Նախագծեց | Հաստատեց |
|---|---|---|---|---|
| Հասցե | | | Կ□ Ա□ | Ա.Ս□ |
| Օբյեկտի անվանում | Բազմաբնակարանային շենքի նոր տանիքի կառուցում | | Format A3(297x420) | Date: 30.09.2025 |
| | | | ԿԱՊԱԼԱՌՈՒ | |
| Նախագծի Փուլ | Թերթ | Թերթեր | ՔԱՂԱՔԱՇԻՆԱԿԱՆ ԶԱՐԳԱՑՈՒՄ ՍՊԸ UDP LLC | |
| ԱՆ ԾՇ | 03 | -15- | Հեռ/Phone: +374(94) 404045 \| E-mail: info@udp.am | |
| Կառուցում | Տանիքածածկի հատակագիծ | | | |
| Աշխատանքային Նախագծի փուլի Նկարագիր | Ճարտարապետաշինարարական մաս | | URBAN DEVELOPMENT PROJECT LTD | |

Ծանոթություն
Տանիքի փայտա կոնստրուկցիաները նախատեսված են փշատերև ծառերից՝ 1 տեսակի և 12%-ից ոչ ավել խոնավության պարունակությամբ. ցանկալի է առավելագույնս հյուսիսային պայմաններում աճած ծառերից:Որմնափայտը կապակցել իրականացվող ե/բ գոտու հետ մետաղական ամրալարերով համաձայն գծագրի: Կանգնակների տակ ամբողջ երկայնքով իրականացնել տախտակով փռվածք: Փռվածքը և որմնափայտը տեղադրել եռաշերտ տոլի վրա հպան ամբողջ մակերեսով ցինկապատ պրոֆիլավոր թիթեղը պետք է ունենա որակի սերտիֆիկատ և մետաղի հաստությունը պետք է համապատասխանի ԳՈՍՏ 14918-2020
Տանիքի ամբողջ փայտանյութը մշակել հականեխիչ և հակահրդեհային նյութերով

Формат А3

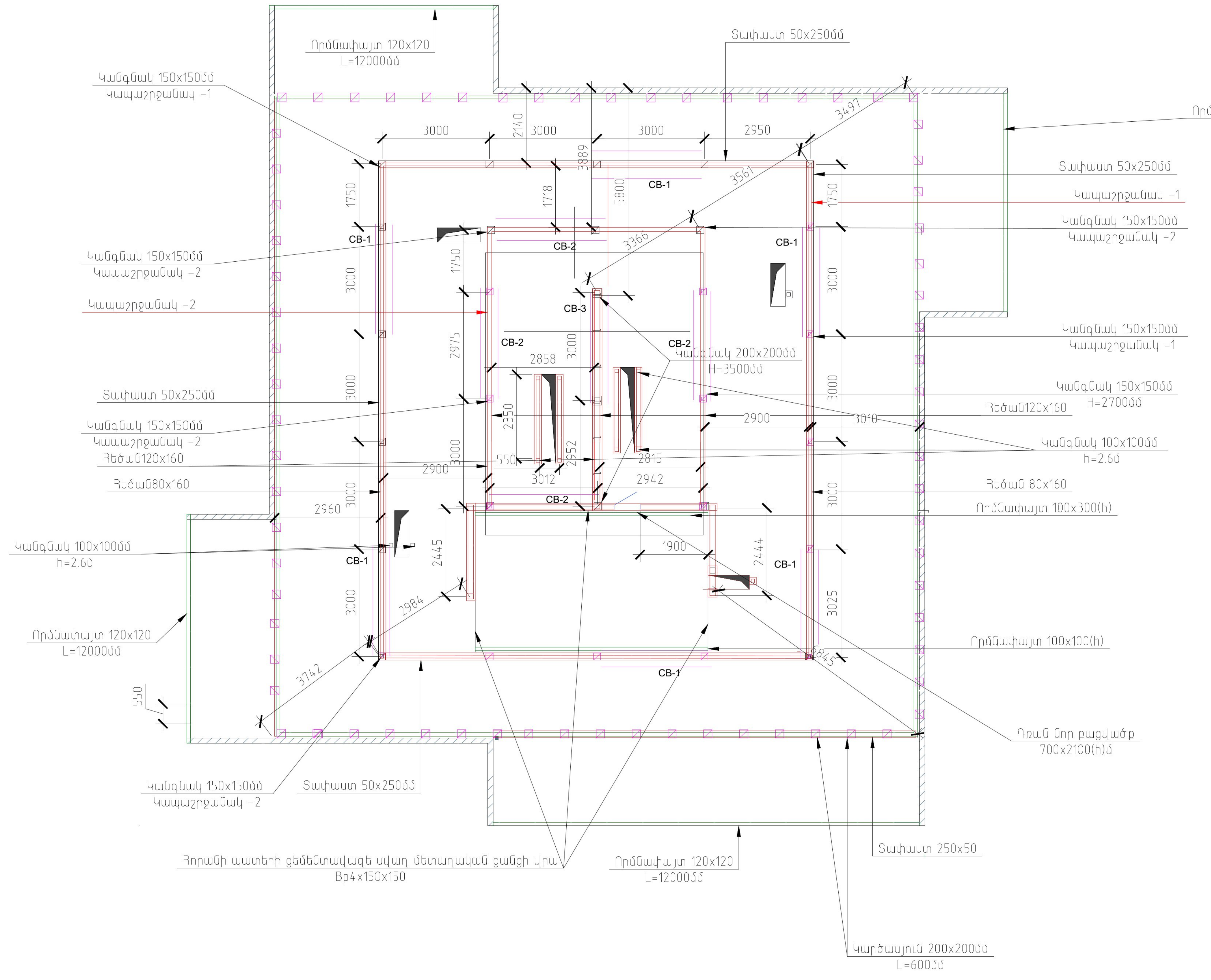


| Դասակիրառում | | ԿՈՏԱՅՔԻ ՄԱՐԶ, ՆՈՐ ՀԱՃԸՆ ՀԱՄԱՅՆՔԱՊԵՏԱՐԱՆ | Նախագծեց | Համաձայնեց |
|---|---|---|---|---|
| Համբե | | | Կ□ Ա□ | Ա.Ա□ |
| Օբյեկտի անվանում | | Բազմաբնակարանային շենքի նոր տանիքի կառուցում | Format A3(297x420) | Date: 30.09.2025 |
| | | | ԿԱՊԱԼԱՌՈՒ | |
| Նախագծի Փուլ | | Թերթ / Թերթեր | ՔԱՂԱՔԱՇԻՆԱԿԱՆ ՍՊԸ | |
| ԱԼ | ՃԾ | 04 / -15- | UDP LLC | |
| Կառուցում | | Շրջանակների և կանգնակների դասավորություն | Հեռ/Phone: +374(94) 404045 | E-mail: info@udp.am |
| Աշխատանքային Նախագծի փուլի Նկարագիր | | Ճարտարապետաշինարարական մաս | URBAN DEVELOPMENT PROJECT LTD | |

Формат A3

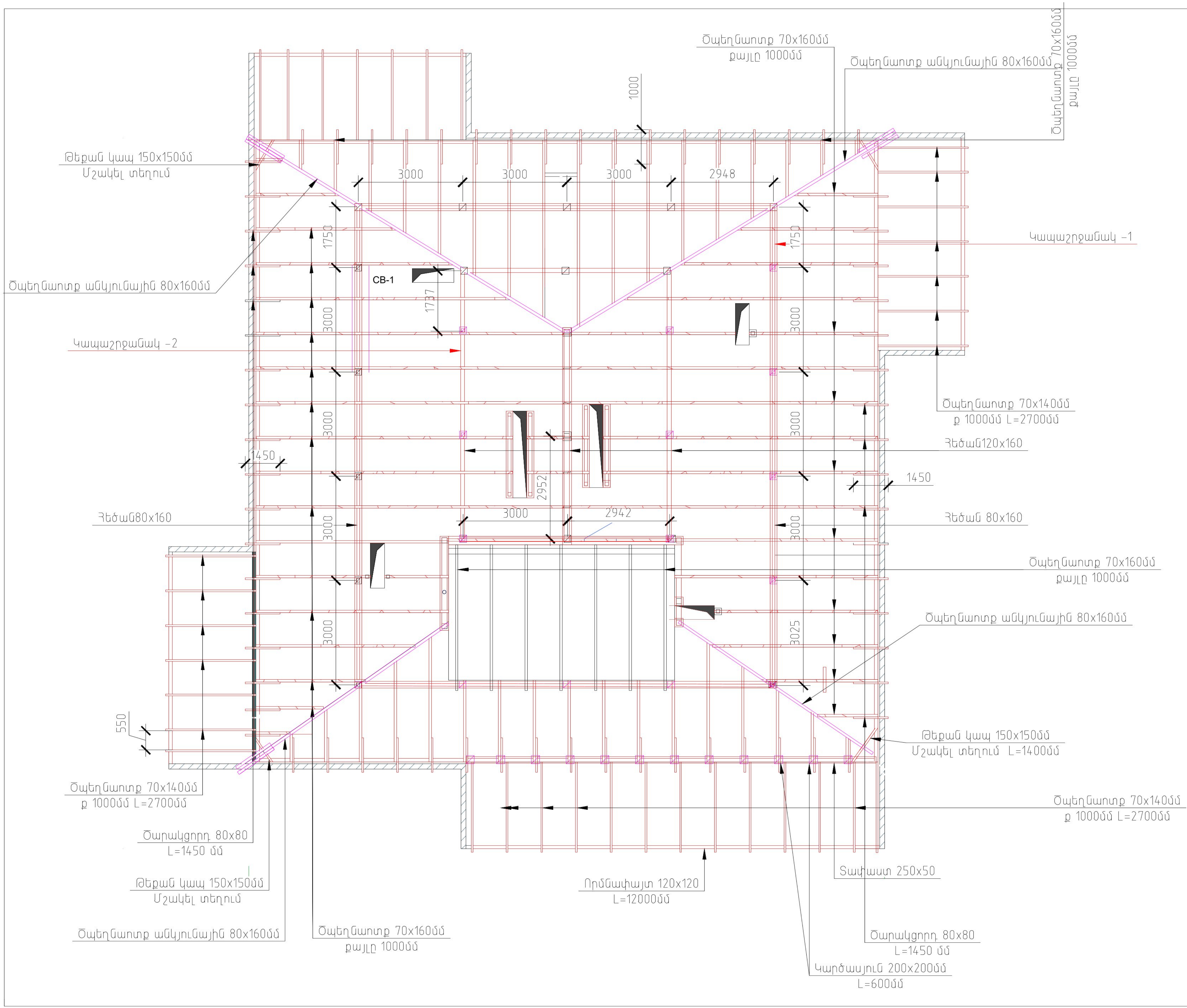


| | | | | |
|---|---|---|---|---|
| Պատվիրատու | | | Նախագծեց | Հաստատեց |
| Հասցե | ԿՈՏԱՅՔԻ ՄԱՐԶ, ՆՈՐ ՀԱՃԸՆ ՀԱՄԱՅՆՔԱՊԵՏԱՐԱՆ | | Կ□ Ս□ | Ս.Ս□ |
| Օբյեկտի անվանում | Բազմաբնակարանային շենքի նոր տանիքի կառուցում | | Format A3(297x420) | Date: 30.09.2025 |
| Նախագծի փուլ | Թերթ | Թերթեր | ԿԱՊԱԼԱՌՈՒ | |
| ԱՆ ՃԾ | 05 | -15- | ՔԱՂՇԻՆՆԱԽԱԳԻԾ ՍՊԸ UDP LLC | |
| Կառուցում | Ծպեղնատոքերի հատակագիծ | | Հեռ/Phone: +374(94) 404045 \| E-mail: info@udp.am | |
| Աշխատանքային նախագծի փուլի Նկարագիր | Ճարտարապետաշինարարական մաս | | URBAN DEVELOPMENT PROJECT LTD | |

Формат A3

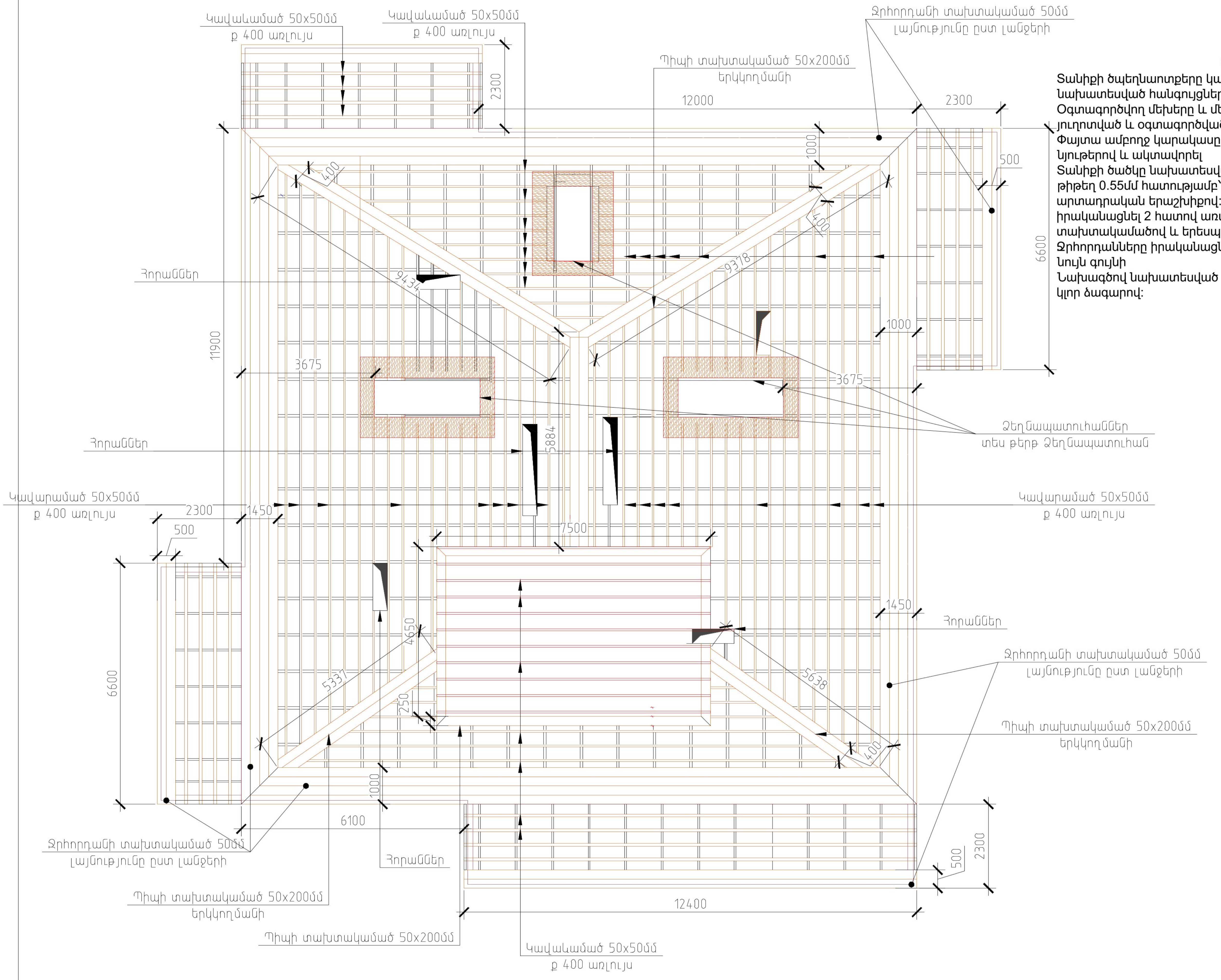


## Ծանոթություն

Տանիքի ծպեղնառտքերը կապակցել միմյանց հետ նախագծով նախատեսված հանգույցներով
Օգտագործվող մեխերը և մետաղական հեղյուսները չպետք է լինեն յուղոտված և օգտագործված
Փայտա ամբողջ կարակասը մշակել հականեխիչ և հակահրդեհային նյութերով և ակտավորել
Տանիքի ծածկը նախատեսված է պրոֆիլավոր ցինկապատ КП-25 թիթեղ 0.55մմ հաստությամբ՝ կոռոզիադիմացկունության 30 տարի արտադրական երաշխիքով: Ձեղանապատուհանները իրականացնել 2 հատով առանցքային դեմ-դիմաց հարող տախտակամածով և երեսպատել հարթ թիթեղով:
Ջրհորդանները իրականացնել հարթ թիթեղից 0,55 հաստությամբ նույն գույնի
Նախագծով նախատեսված են թվով 8 ջրատար կլոր խողովակներ կլոր ծագարով:

| | | | |
|---|---|---|---|
| Պատվիրատու | ԿՈՏԱՅՔԻ ՄԱՐԶ, ՆՈՐ ՀԱՃԸՆ ՀԱՄԱՅՆՔԱՊԵՏԱՐԱՆ | | |
| Հասցե | | | |
| Օբյեկտի անվանում | Բազմաբնակարանային շենքի նոր տանիքի կառուցում | | |
| Նախագծի Փուլ | | Թերթ | Թերթեր |
| ԱՆ | ՃԾ | 06 | -15- |
| Կառուցում | Կատարված | | |
| Աշխատանքային նախագծի փուլի Նախագիծ | Ճարտարապետաշինարարական մաս | | |

| Նախագծեց | Հաստատեց |
|---|---|
| Կ Ա | Մ.Մ |
| Format A3(297x420) | Date: 30.09.2025 |

ԿԱՊԱԼԱՌՈՒ
ՔԱՂԱՔԱՇԻՆԱԿԱՆ ԶԱՐԳԱՑՈՒՄ ՍՊԸ
UDP LLC
Հեռ/Phone: +374(94) 404045
| E-mail: info@udp.am

URBAN DEVELOPMENT PROJECT LTD

Формат A3

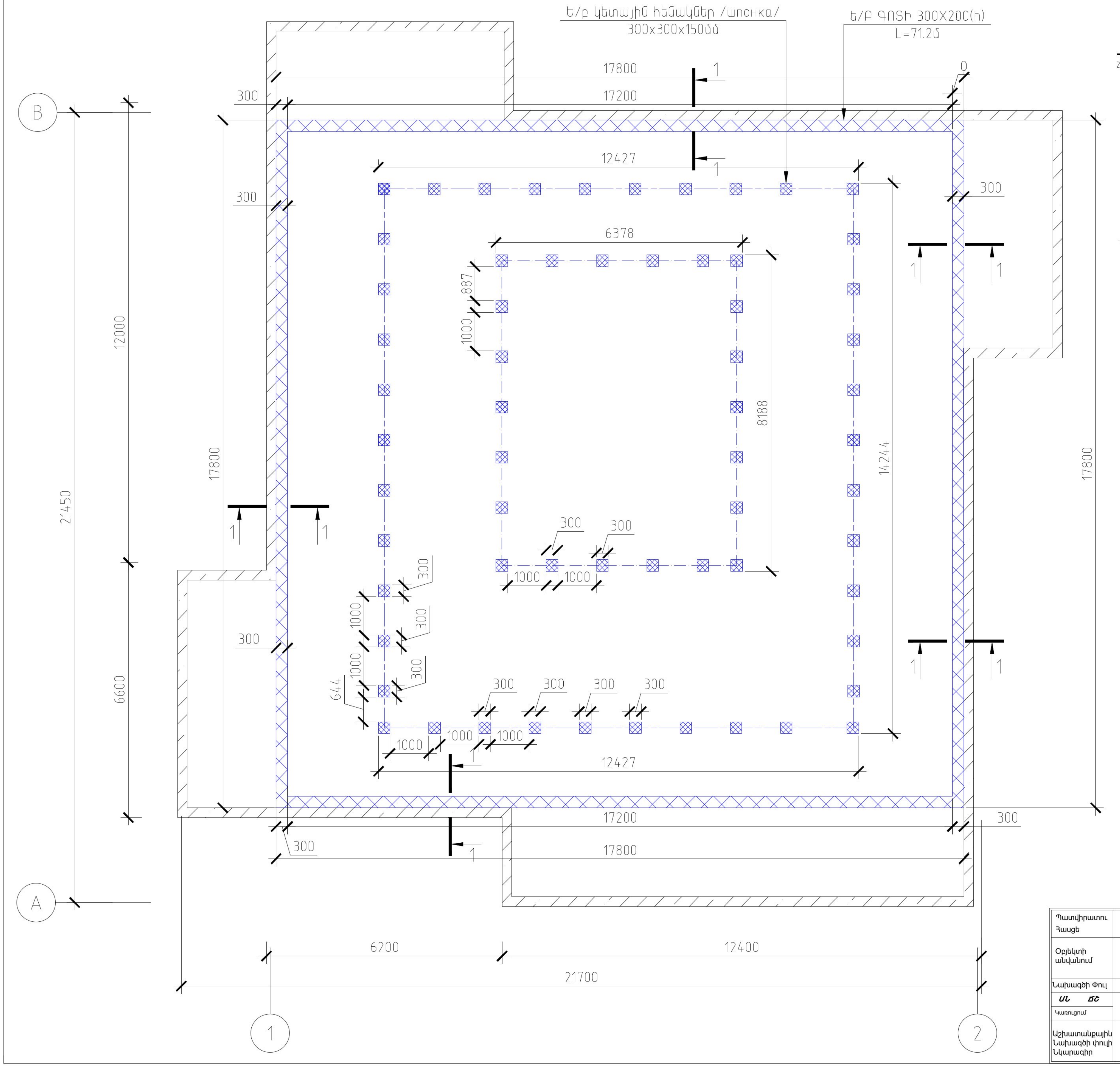


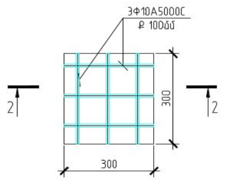


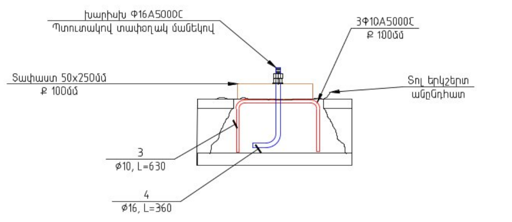


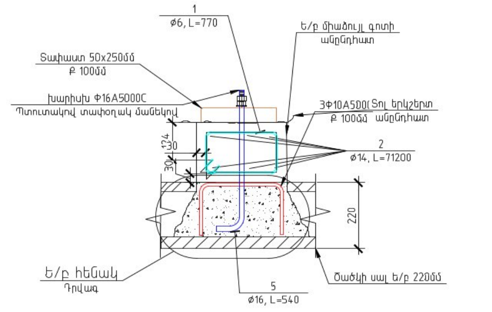


| Դիրք | Էսքիզ |
|---|---|
| 4 | 268; 92 |
| 3 | 278; 173; 172 |
| 1 | 240; 140; 140; 240 |

Տարրերի մասնագիր

| Դիրք | Նշանակում | Անվանում | Քանակ | Քաշը կգ | Ծանոթ |
|---|---|---|---|---|---|
| | | | | | |
| 3 | ГОСТ 5781-82 | ø10 A-III (A400), L=630 | 816 | 0.39 | 317.19 |
| 4 | ГОСТ 5781-82 | ø16 A-III (A400), L=360 | 135 | 0.57 | 76.79 |
| 1 | ГОСТ 5781-82 | ø6 A-I (A240), L=770 | 360 | 0.17 | 61.54 |
| 5 | ГОСТ 5781-82 | ø16 A-III (A400), L=540 | 6 | 0.85 | 5.12 |
| 2 | ГОСТ 5781-82 | ø14 A-III (A400), L=71200 | 6 | 86.15 | 516.91 |
| | | ՆՅՈՒԹԵՐ | | | |
| | | Բետոն B20 թեթև | մ3 | 5.15 | |
| | Մետաղական տարրեր | Մանեկ տափօղակ | կգ | 25 | |

Ծանոթություն
Ե/բ հեծանը տեղադրել գոյություն ունեցող ե/բ հավաքովի ծածկի սալի վրա և խարսխել սալերի հետ ե/բ հենակներով: Ե/բ հեծանը նախատեսված է շենքի պարագծով առանց պատշգամբների: Ե/բ հեծանը իրականացնել առկա իզոգամի շերտի մաքրման աշխատանքներից հետո: Որմնափայտի ամրացման համար ե/բ հեծանում նախատեսել ամրանային խարիսխներ 16մմ տրամագծով, 1000 մմ քայլով և ամրալար 8մմ տրամագծով:

| | | | | | |
|---|---|---|---|---|---|
| Պատվիրատու Հասցե | ԿՈՏԱՅՔԻ ՄԱՐԶ, ՆՈՐ ՀԱՃԸՆ ՀԱՄԱՅՆՔԱՊԵՏԱՐԱՆ | | | Նախագծեց | Հաստատեց |
| | | | | Կ□ Ա□ | Մ.Մ□ |
| Օբյեկտի անվանում | Բազմաբնակարան շենքի նոր տանիքի կառուցում | | | Format A3(297x420) | Date: 30.09.2025 |
| | | | | ԿԱՊԱԼԱՌՈՒ | |
| Նախագծի Փուլ | | Թերթ | Թերթեր | ՔԱՂՇԻՆՆԱԽԱԳԻԾ ՍՊԸ UDP LLC Հեռ/Phone: +374(94) 404045 \| E-mail: info@udp.am | |
| ԱՆ ՃԸ | Ե/բ տարրեր | 07 | -15- | | |
| Կառուցում | | | | | |
| Աշխատանքային Նախագծի փուլի Նկարագիր | Ճարտապետաշինարարական մաս | | | URBAN DEVELOPMENT PROJECT LTD | |

Формат A3

# Դռան բացվածքի ուժեղացում Դ-1 և ԴՄ-1

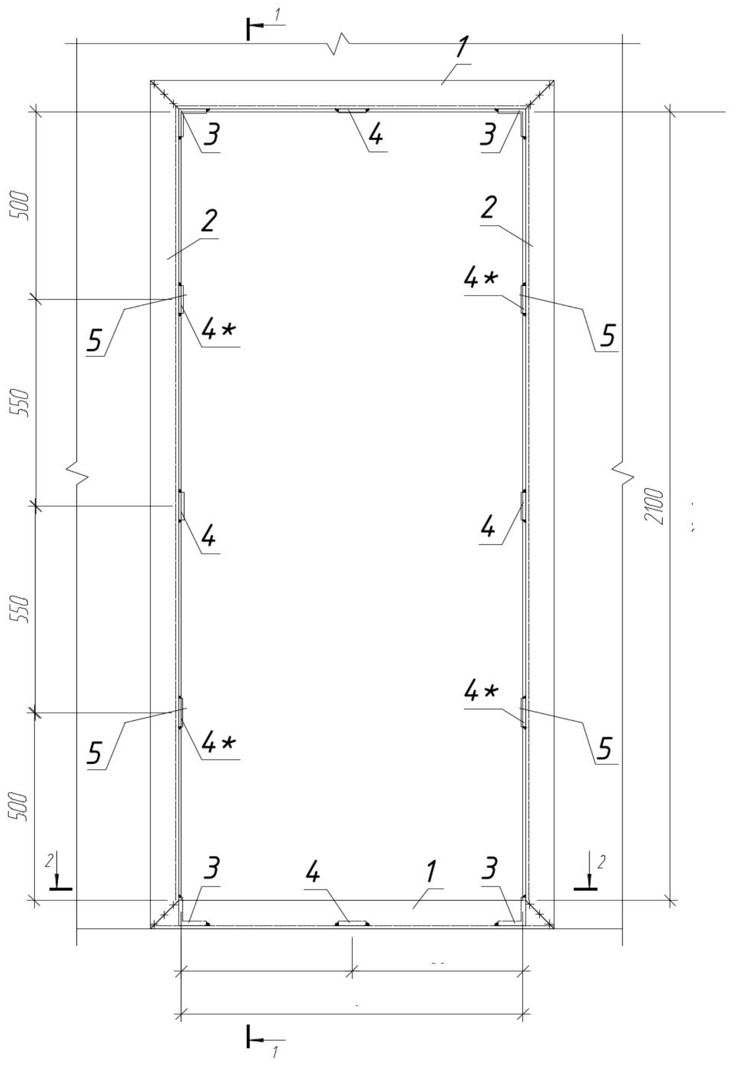


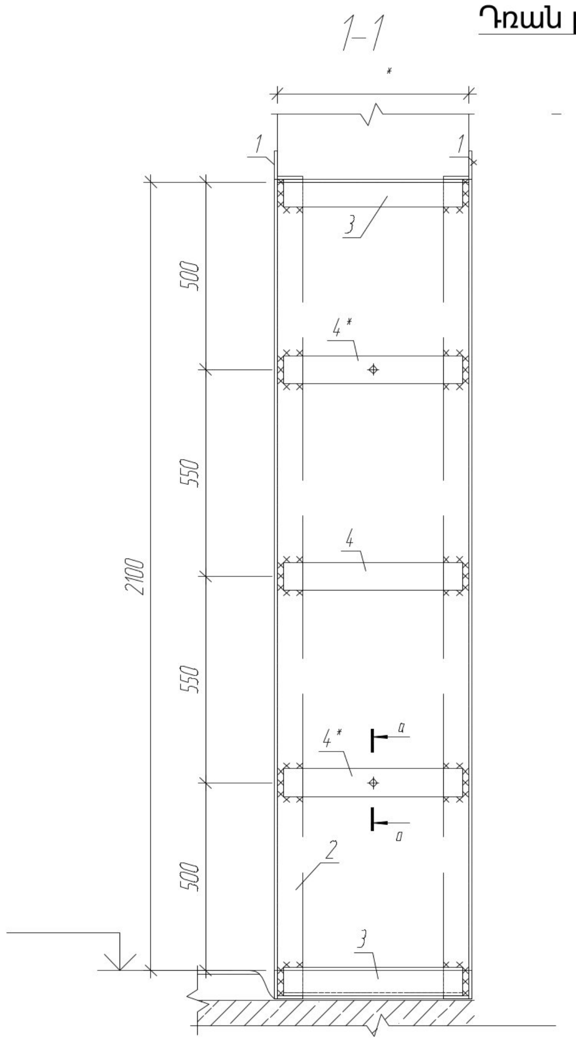


## Դռան շրջանակի ուժեղացման տարրեի մասնագիր

| Դիրք | Նշանակում | Անվանումը | Չափսը, մմ | քանակը հատ | Քաշը կգ | Ընդամենը կգ |
|---|---|---|---|---|---|---|
| 1 | | Անկյունակ 75x5 ГОСТ 8509-93<br>С245 ГОСТ 27772-2015 | 7080 | 4 | 5.27 | 21.08 |
| 2 | | Անկյունակ 75x5 ГОСТ 8509-93<br>С245 ГОСТ 27772-2015 | 2200 | 4 | 11.62 | 46.48 |
| 3 | | Անկյունակ 75x5 ГОСТ 8509-93<br>С245 ГОСТ 27772-2015 | 390 | 4 | 1.02 | 4.08 |
| 4 | | Թիթեղ 5x75x390 ГОСТ 103-2006<br>С245 ГОСТ 27772-2015 | 390 | 4 | 1.15 | 4.6 |
| 4* | | Թիթեղ 5x75x390 ГОСТ 103-2006<br>С245 ГОСТ 27772-2015 | 390 | 4 | 1.15 | 4.6 |
| | | **Ընդամենը** | | | | 80.84 |
| | | **Նյութեր** | | | | |
| | | Ց/ա շաղախ Մ200 | 0.12 | մ3 | | |
| | | Սվաղի ցանց | 7.7 | մ2 | | |

Դռան բացվածքի բացվածքի ուժեղման աշխատանքները կատարել հետևյալ հերթականությամբ

Դռան  բացվածքի ուժեղացման աշխատանքները սկսելուց առաջ իրականացնել հետևյալ միջոցառումները:
-Բոլոր մետաղական տարրերը պատել հակակոռոզիոն ներկով
-Տարրերը տեղադրել ինչպես նշված է գծագրում՝ ապահովելով անկյունակների ամբողջական հպումը պատերին. պատերի խորդուբորդության պարագայում հպումն ապահովելու համար պատերի անյուններին նախապես տեղադրել Մ100 մակնիշի ց/ա շաղախ:
-իրականացնել եռակցման աշխատանքները
-եռակցման ամբողջ աշխատանքների ավարտից հետո վերականգնել հակակոռոզիոն շերտը եռկացման հանգույցներում
-վերականգնել  հատակի նիշը
-իրականացնել ց/ա սվաղ ուժեղված կոնստուկցիաններրի վրա նախապես տեղադրելով մետաղական ցանց
-Մինչ ուժեղացման կոնստրուկցիանների պատրաստումը ճշտել բացվածքի չափերը `պամոնտաժման և քանդման աշխատանքներից հետո

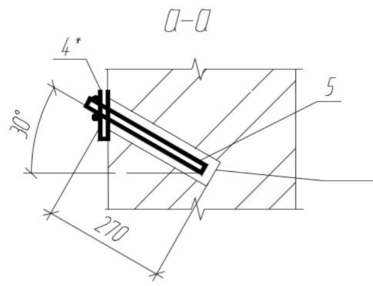


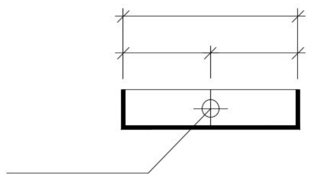

1և 2 դիրքերում կտել հարթակը(полка) 45աստիճանի անկյան տակ

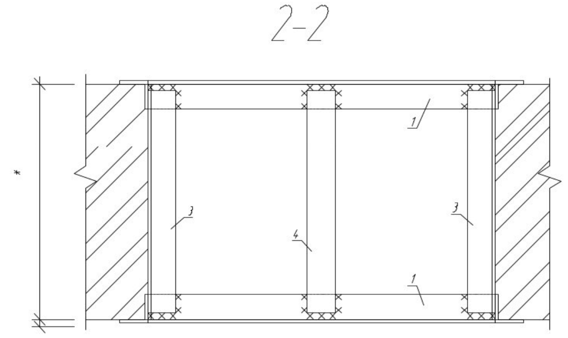


- Բացվածքների չափերը ճշգրտել տեղում

| | | | |
|---|---|---|---|
| Պատվիրատու<br>Հասցե | ԿՈՏԱՅՔԻ ՄԱՐԶ, ՆՈՐ ՀԱՃԸՆ ՀԱՄԱՅՆՔԱՊԵՏԱՐԱՆ | Նախագծեց<br>Կ□ Ա□ | Հաստատեց<br>Մ.Մ□ |
| Օբյեկտի անվանում | Բազմաբնակարան շենքի նոր տանիքի կառուցում | Format A3(297x420) | Date: 30.09.2025 |
| Նախագծի Փուլ<br>ԱՆ ՃՇ<br>Կառուցում | Նոր բացվածք<br>Թերթ: 08<br>Թերթեր: -15- | ԿԱՊԱԼԱՌՈՒ<br>ՔԱՂՇԻՆՆԱԽԱԳԻԾ ՍՊԸ<br>UDP LLC<br>Հեռ/Phone: +374(94) 404045<br>\| E-mail: info@udp.am | |
| Աշխատանքային Նախագծի փուլի Նկարագիր | Ճարտապետաշինարարական մաս | URBAN DEVELOPMENT PROJECT LTD | |

## ԿՏՐՎԱԾՔ 1-1

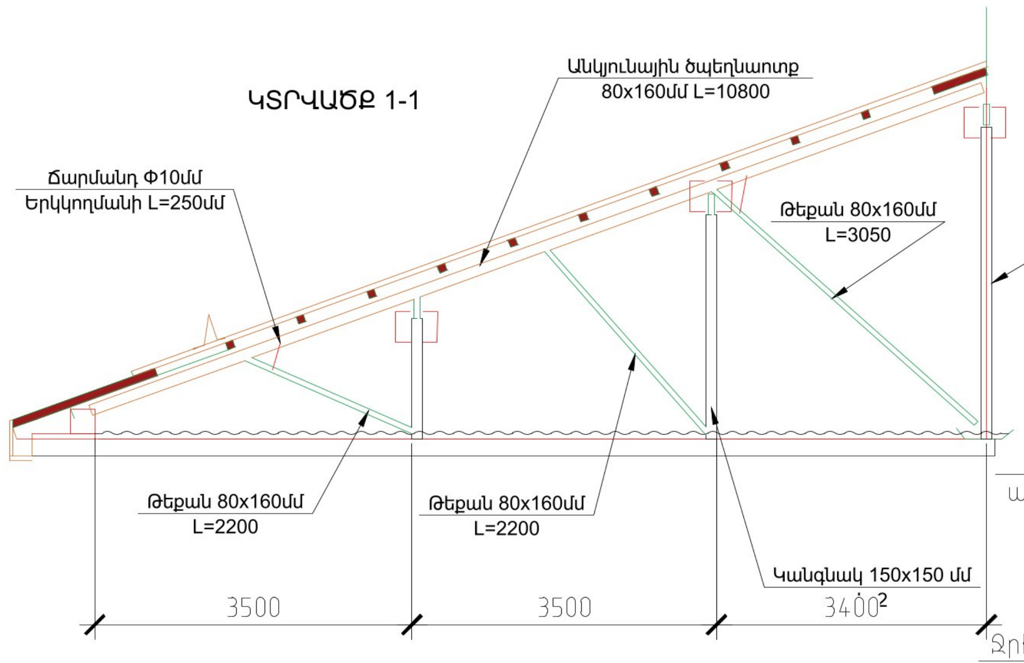


## ԿՏՐՎԱԾՔ 1-1

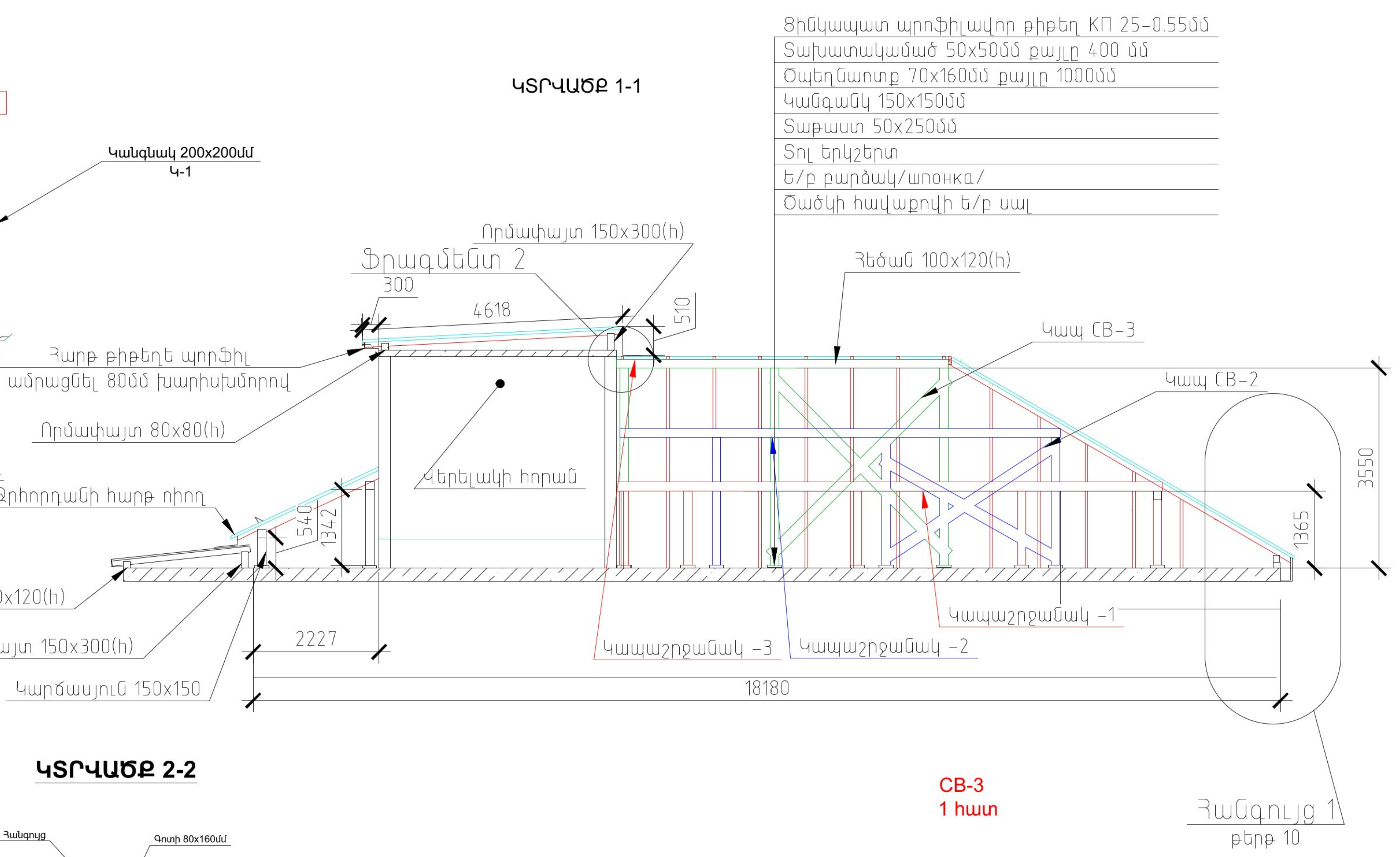


CB-1
*6 հատ*

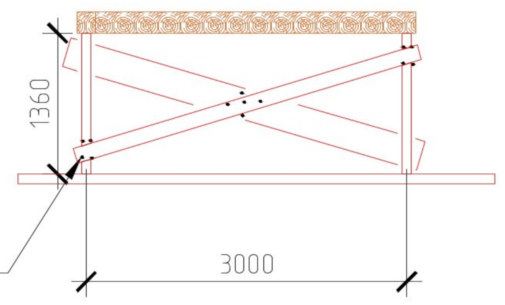


## ԿՏՐՎԱԾՔ 2-2

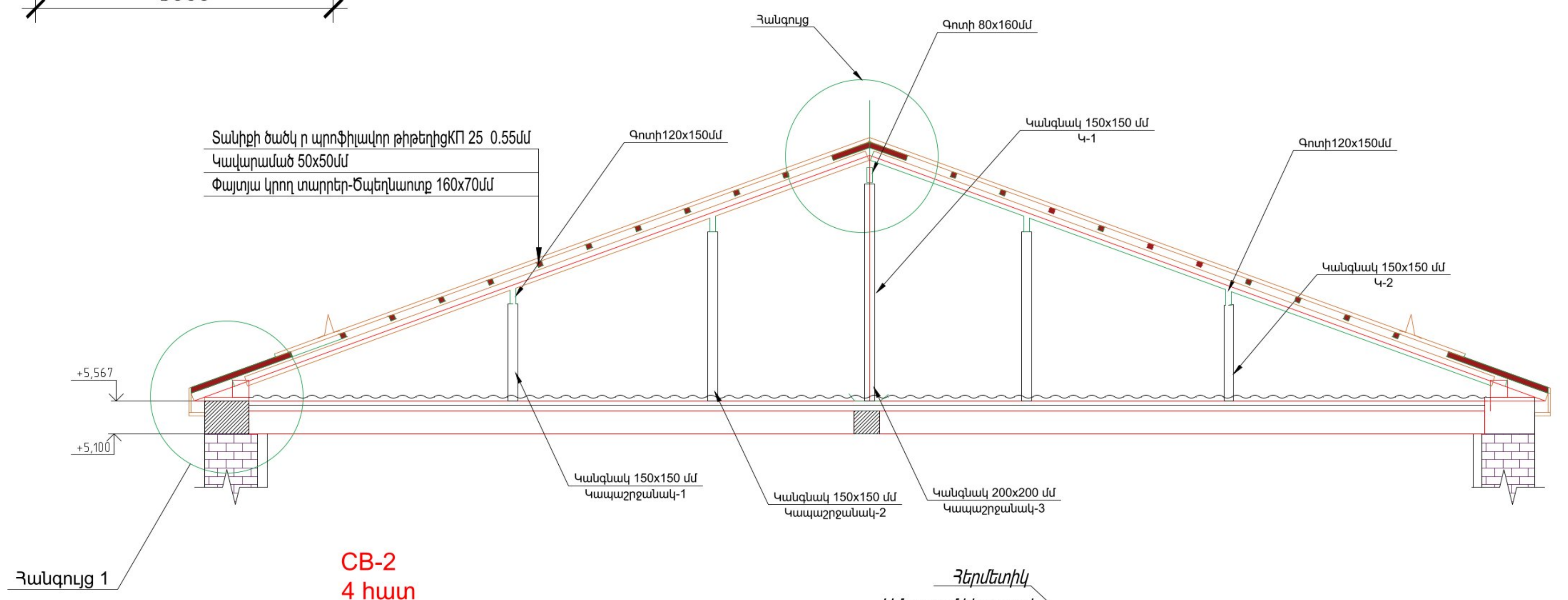


CB-3
1 հատ

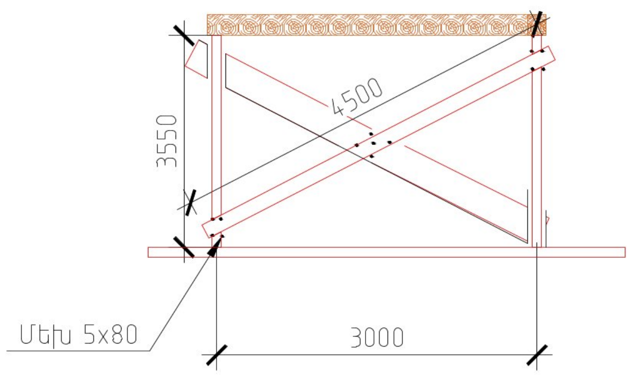


CB-2
4 հատ

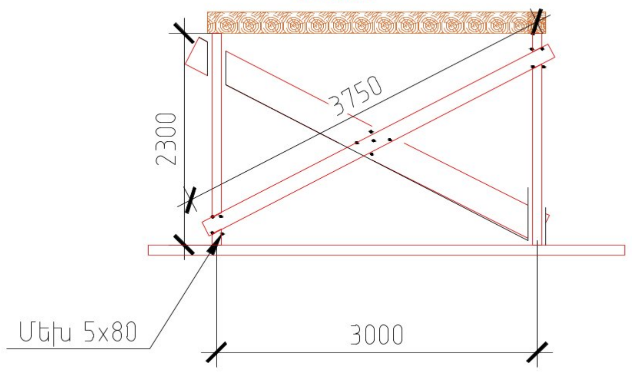


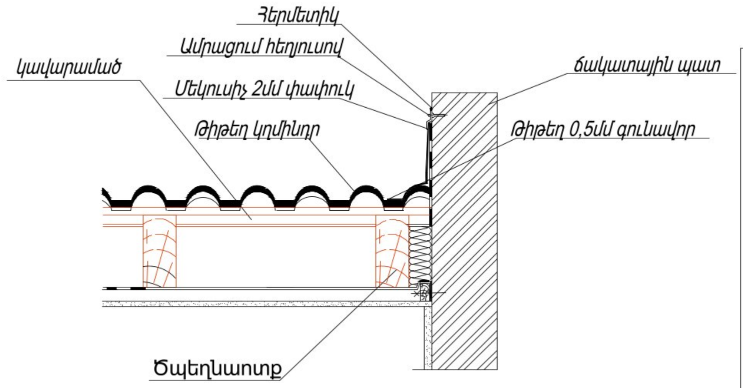


| | | | |
|---|---|---|---|
| Պատվիրատու | ԿՈՏԱՅՔԻ ՄԱՐԶ, ՆՈՐ ՀԱՃԸՆ ՀԱՄԱՅՆՔԱՊԵՏԱՐԱՆ | Նախագծեց | Հաստատեց |
| Հասցե | | Կ□ Ա□ | Մ.Մ□ |
| Օբյեկտի անվանում | Բազմաբնակարան շենքի նոր տանիքի կառուցում | Format A3(297x420) | Date: 30.09.2025 |
| Նախագծի Փուլ | | Թերթ | Թերթեր |
| ԱՆ ԾՇ<br>Կառուցում | Կտրվածքներ 1-1 և 2-2 | 09 | -15- |
| Աշխատանքային Նախագծի փուլի Նկարագիր | Ճարտապետաշինարարական մաս | | |


ԿԱՊԱԼԱՌՈՒ
ՔԱՂՇԻՆՆԱԽԱԳԻԾ ՍՊԸ
UDP LLC
Հեռ/Phone: +374(94) 404045
| E-mail: info@udp.am
URBAN DEVELOPMENT PROJECT LTD


Формат А3

## ՀԱՆԳՈՒՅՑ 1

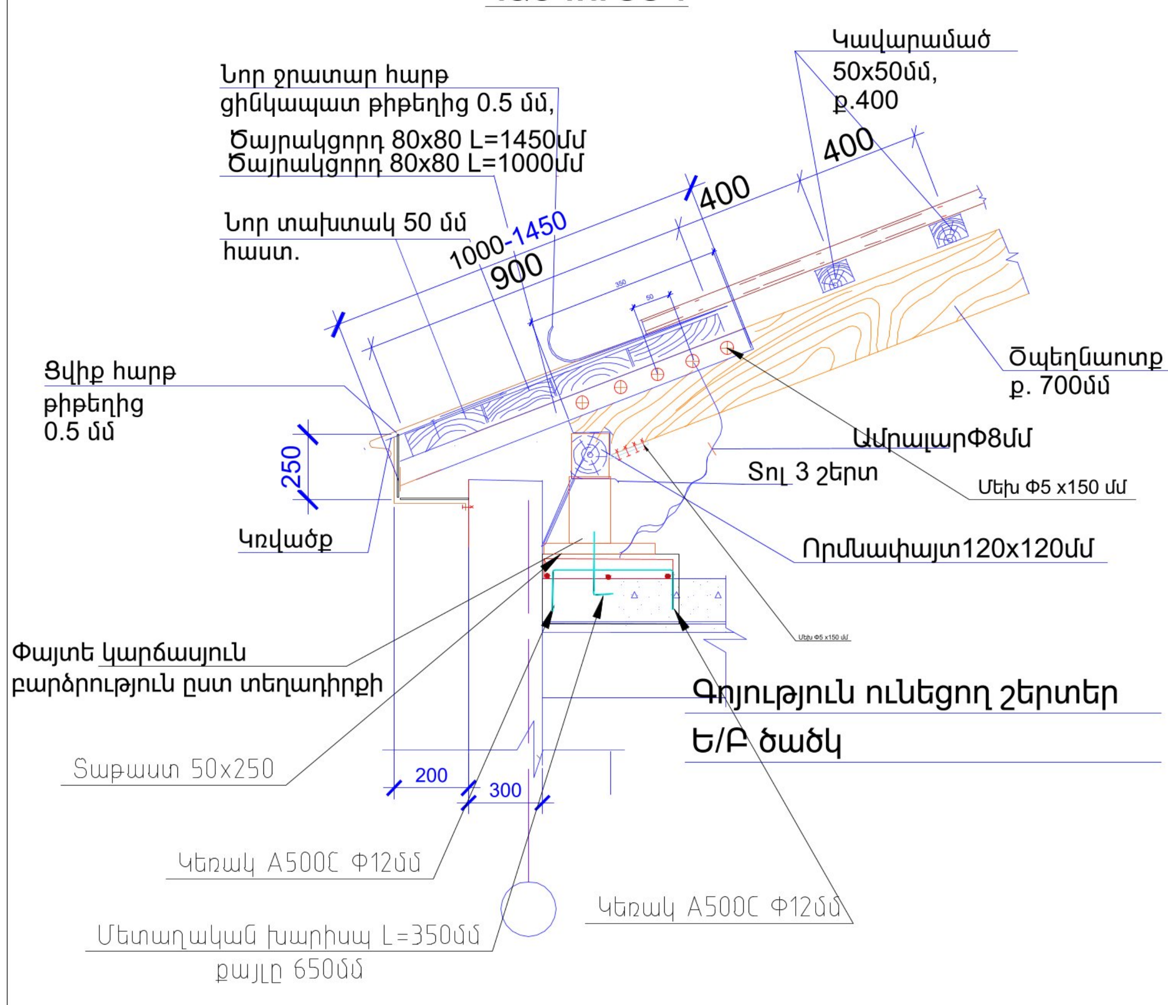


## ՏԱՆԻՔԻ ՋՐՀՈՐԴԱՆԻ ՀԱՆԳՈՒՅՑ

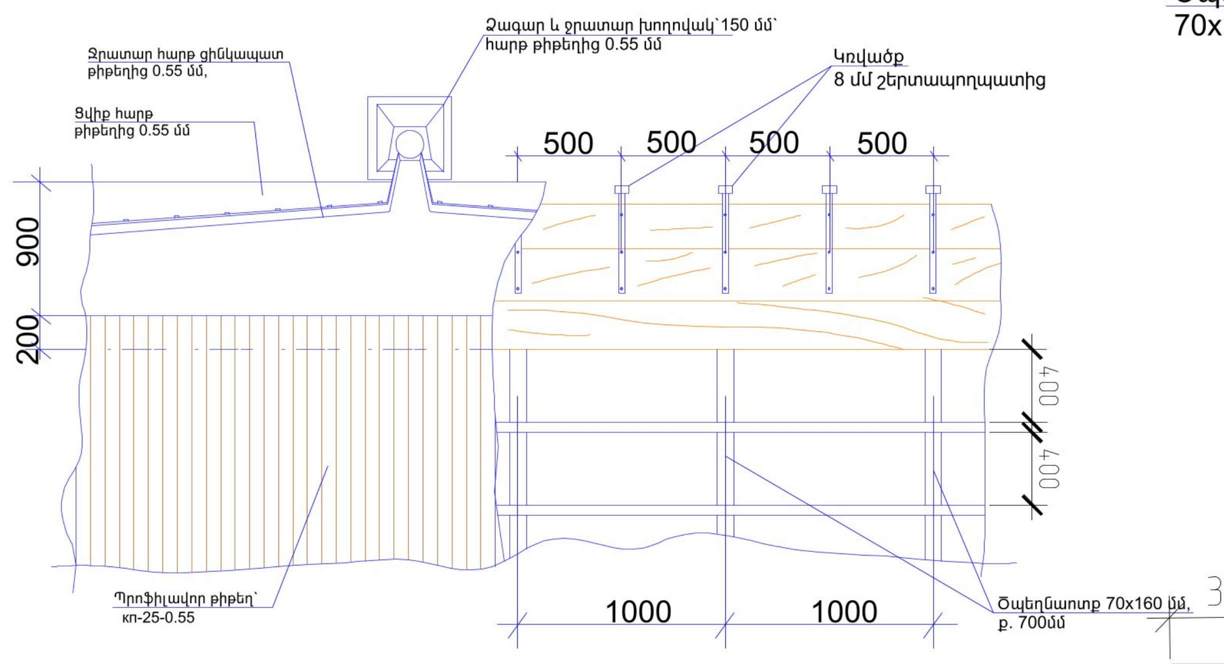


## ԾՊԵՂՆԵՐԻ ՄԻԱՑՄԱՆ ՀԱՆԳՈՒՅՑ

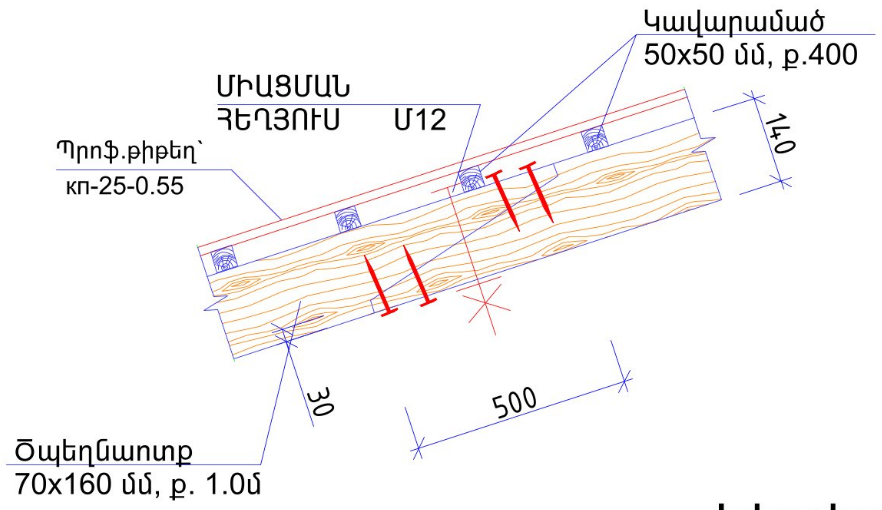


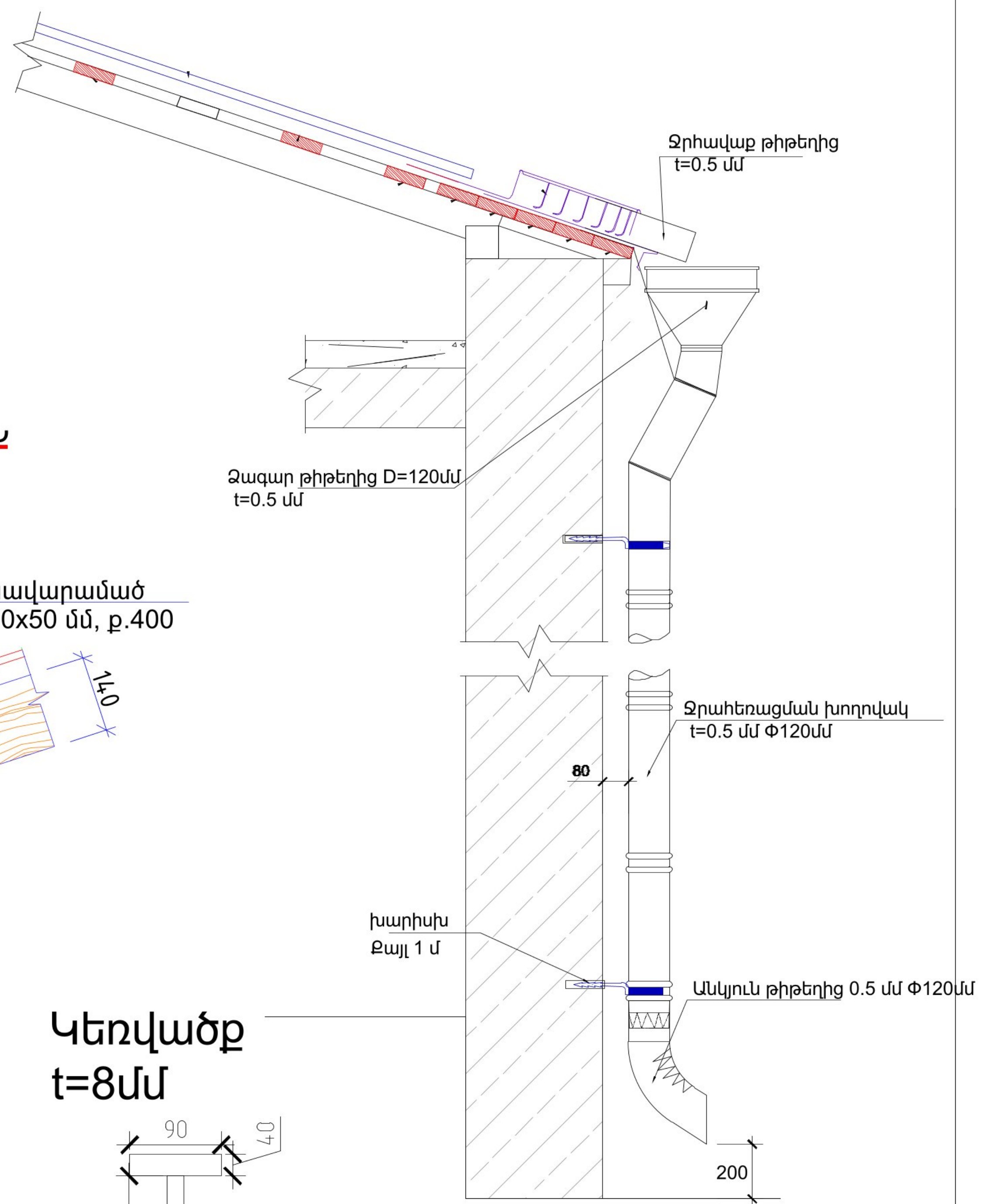


Կեռվածք t=8մմ

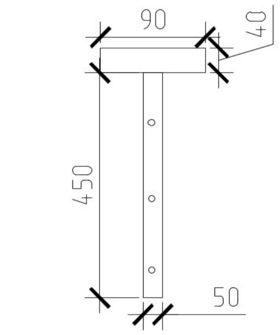


Նոր ծնարգելակիչ ցինկապատ թիթեղից

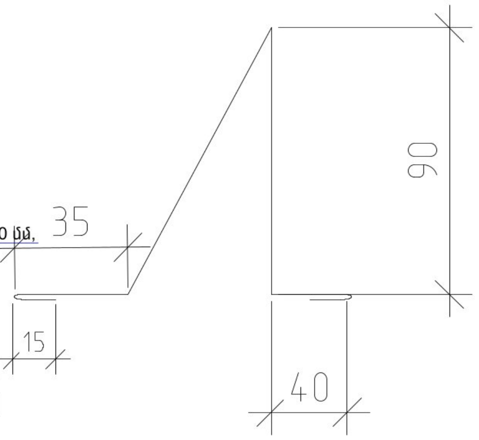


### Ծանոթություն

Ցինկապատ պրոֆիլավոր թիթեղը պետք է ունենա որակի սերտիֆիկատ և մետաղի հաստությունը պետք է համապատասխանի ԳՈՍՏ 14918-2020
Տանիքի ամբողջ փայտանյութը մշակել հականեխիչ և հակահրդեհային նյութերով

| | | | | |
|---|---|---|---|---|
| Պատվիրատու Հասցե | ԿՈՏԱՅՔԻ ՄԱՐԶ, ՆՈՐ ՀԱՃԸՆ ՀԱՄԱՅՆՔԱՊԵՏԱՐԱՆ | | Նախագծեց Կ. Ա. | Հաստատեց Մ.Մ. |
| Օբյեկտի անվանում | Բազմաբնակարան շենքի նոր տանիքի կառուցում | | Format A3(297x420) | Date: 30.09.2025 |
| Նախագծի Փուլ | | Թերթ | Թերթեր | ԿԱՊԱԼԱՌՈՒ<br>ՔԱՂԱՔԱՇԻՆՆԱԽԱԳԻԾ ՍՊԸ<br>UDP LLC<br>Հեռ/Phone: +374(94) 404045<br>E-mail: info@udp.am |
| ԱՆ ԾՇ Կառուցում | ՏԱՆԻՔ ՀԱՆԳՈՒՅՑՆԵՐ | 10 | -15- | |
| Աշխատանքային Նախագծի փուլի Նկարագիր | Ճարտարապետաշինարարական մաս | | | URBAN DEVELOPMENT PROJECT LTD |

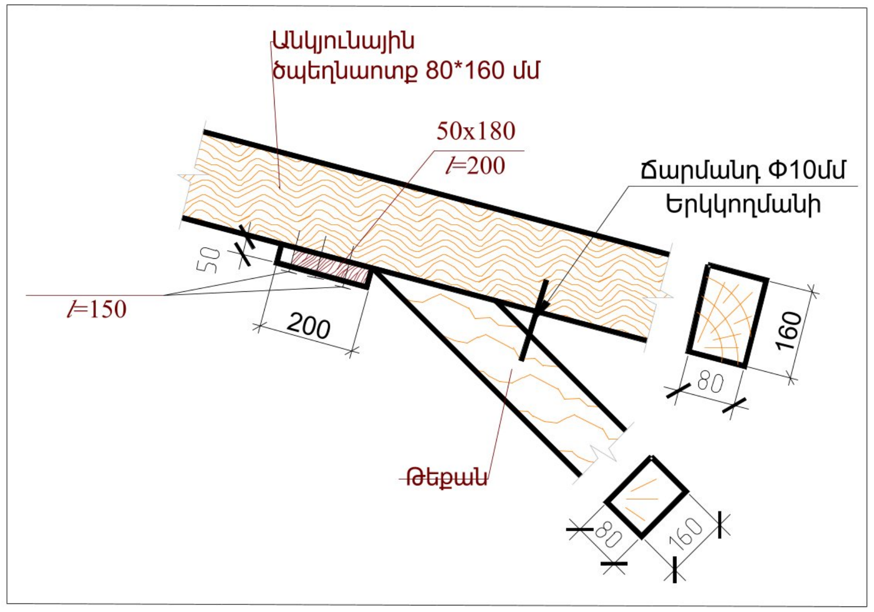


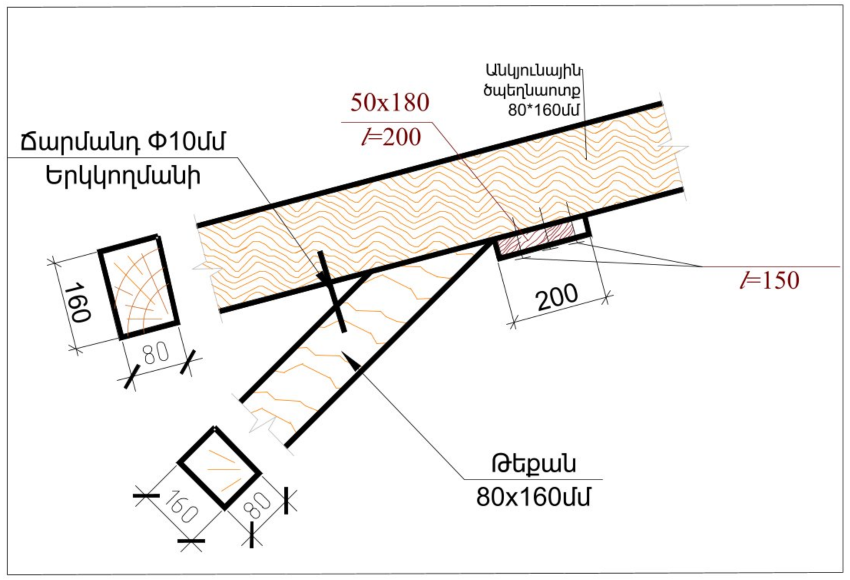


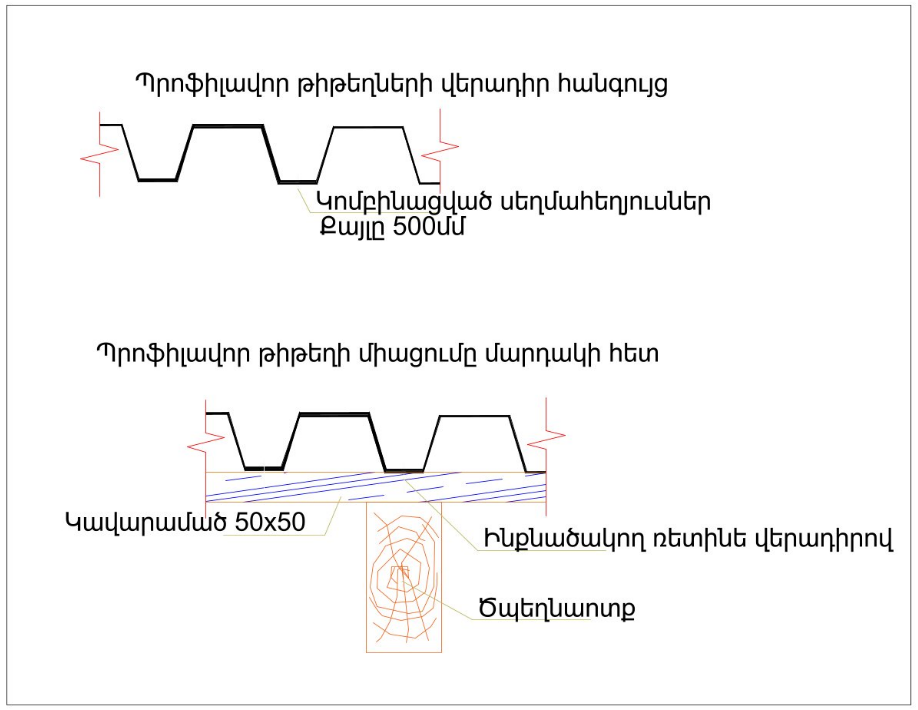


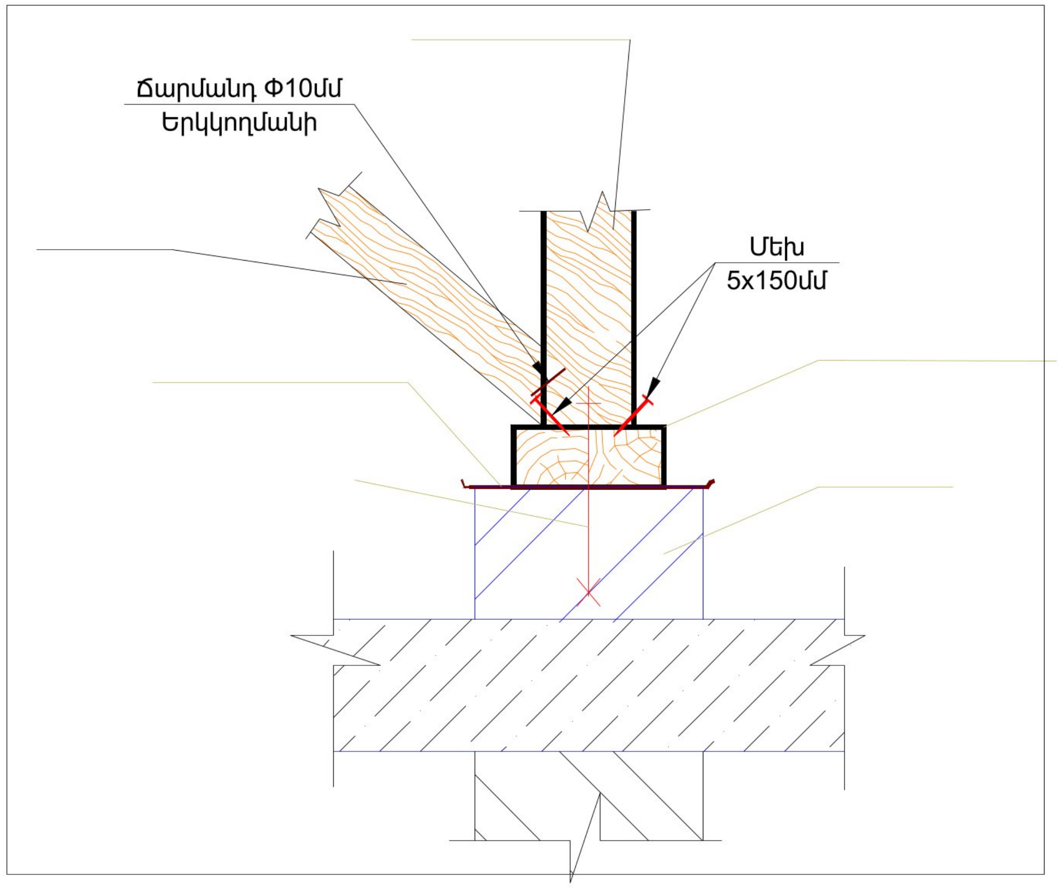


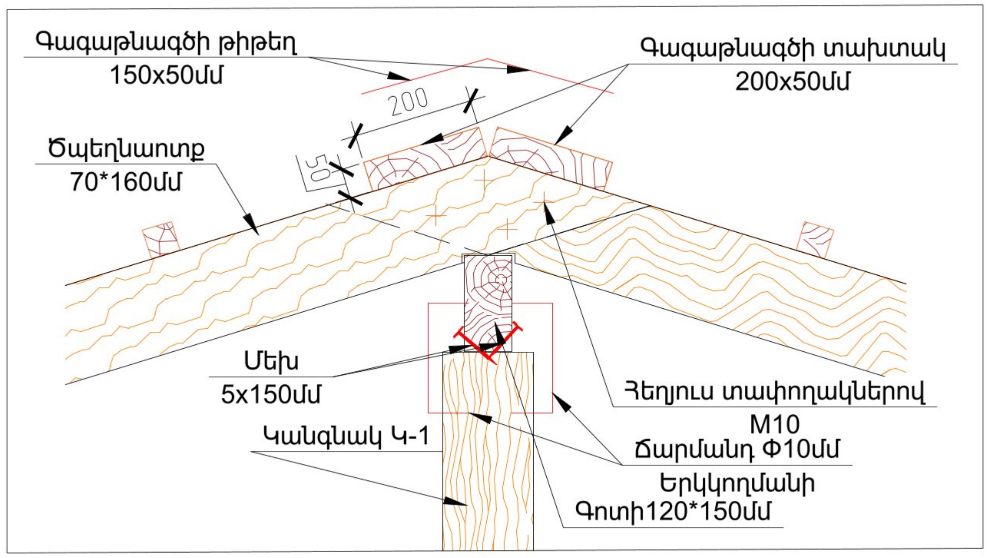


Ծանոթություն
Սույն թերթի հանգույցները նույնական են նախագծի բոլոր նմանապիտ հանգույցների համար

## ՀԱՐԹ ԹԻԹԵՂԻ ԿՑՄԱՆ ՀԱՆԳՈՒՅՑ

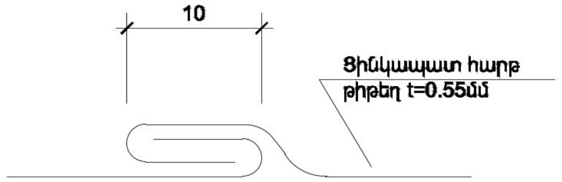


| | | | | | |
|---|---|---|---|---|---|
| Պատվիրատու<br>Հասցե | ԿՈՏԱՅՔԻ ՄԱՐԶ, ՆՈՐ ՀԱՃԸՆ ՀԱՄԱՅՆՔԱՊԵՏԱՐԱՆ | | | Նախագծեց<br>Կ□ Ա□ | Հաստատեց<br>Մ.Մ□ |
| Օբյեկտի անվանում | Բազմաբնակարան շենքի նոր տանիքի կառուցում | | | Format A3(297x420) | Date: 30.09.2025 |
| Նախագծի Փուլ | | Թերթ | Թերթեր | ԿԱՊԱԼԱՌՈՒ<br>ՔԱՂՇԻՆՆԱԽԱԳԻԾ ՍՊԸ<br>UDP LLC<br>Հեռ/Phone: +374(94) 404045<br>\| E-mail: info@udp.am | |
| ԱՆ ՃՇ<br>Կառուցում | ՏԱՆԻՔ ԿՈՆՏՐՈՒԿՏԻՎ ՄԻԱՑՈՒՄՆԵՐ | 11 | -15- | | |
| Աշխատանքային Նախագծի փուլի Նկարագիր | Ճարտապետաշինարարական մաս | | | URBAN DEVELOPMENT PROJECT LTD | |

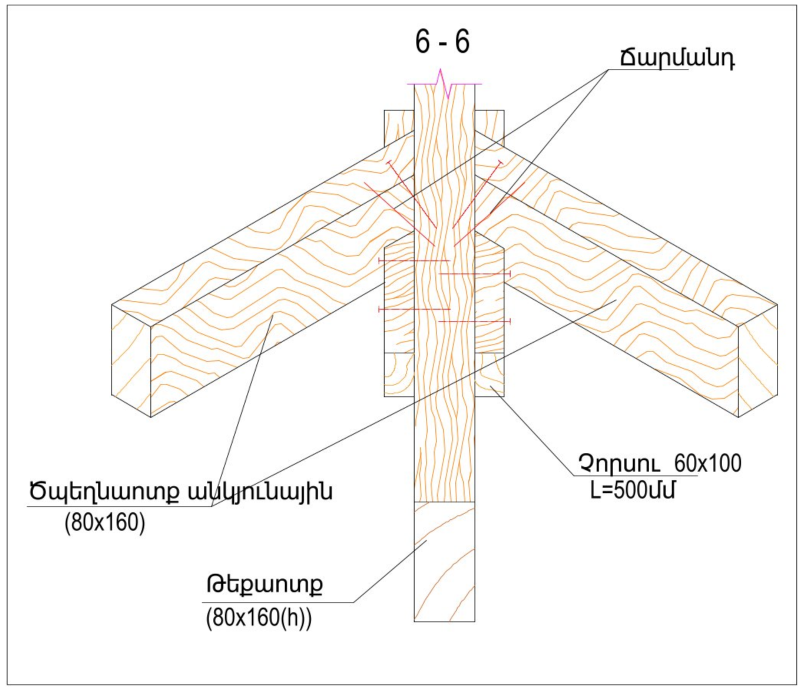


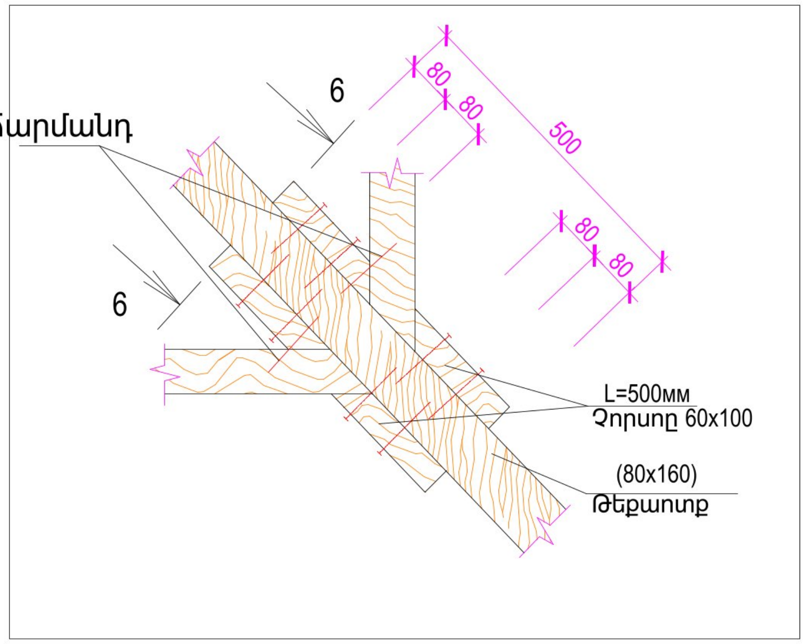


## ՋՐԱՏԱՐ ԽՈՂՈՎԱԿԻ ԱՄՐԱՑՄԱՆ ՀԱՆԳՈՒՅՑ

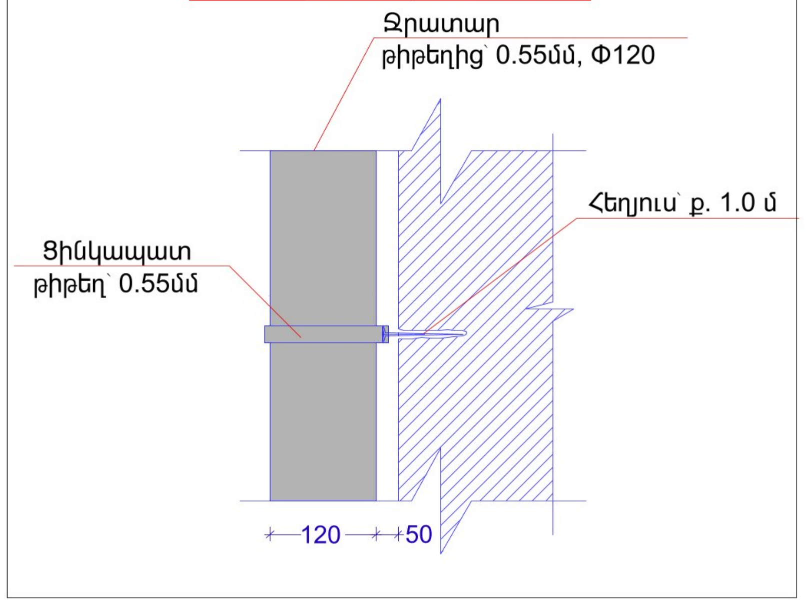


## Կապերի միացման հանգույց

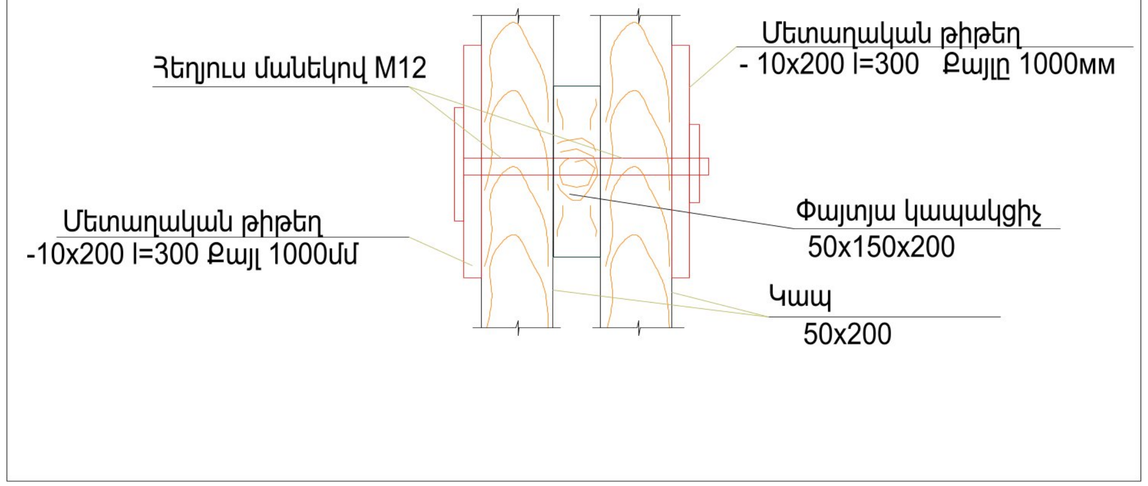


***Որմանփայտ 120*120մմ***

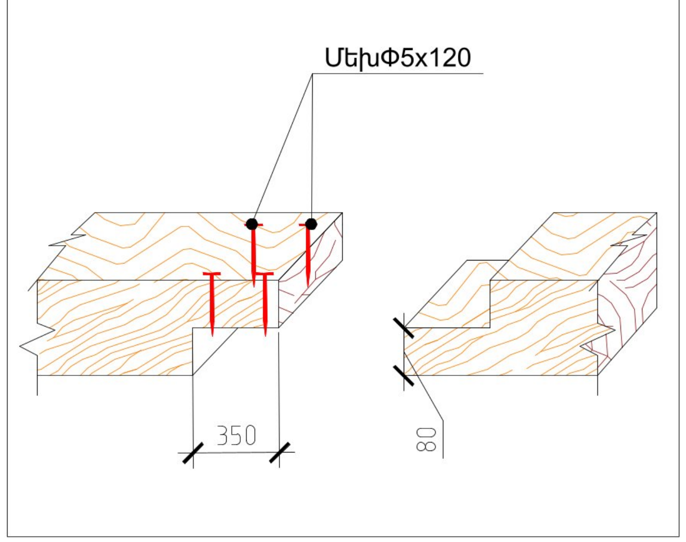


Ծպեղնատաքի և Հեծանի միացման ճարմանդ
Ծայրերը սուրմետաղական Փ10մմ L=210մմ

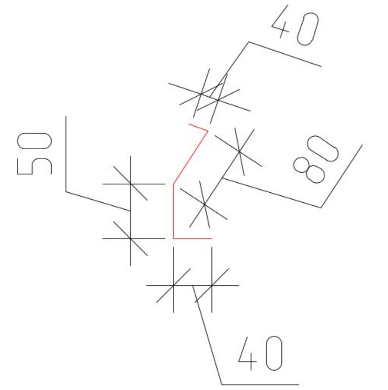


Ծանոթություն
Սույն թերթի հանգույցները նույնական են նախագծի բոլոր նմանապիտ հանգույցների համար

| | | | | | |
|---|---|---|---|---|---|
| Պատվիրատու Հասցե | ԿՈՏԱՅՔԻ ՄԱՐԶ, ՆՈՐ ՀԱՃԸՆ ՀԱՄԱՅՆՔԱՊԵՏԱՐԱՆ | | | Նախագծեց | Հաստատեց |
| | | | | Կ□ Ա□ | Մ.Մ□ |
| Օբյեկտի անվանում | Բազմաբնակարան շենքի նոր տանիքի կառուցում | | | Format A3(297x420) | Date: 30.09.2025 |
| | | | | ԿԱՊԱԼԱՌՈՒ | |
| Նախագծի Փուլ | | Թերթ | Թերթեր | ՔԱՂՇԻՆՆԱԽԱԳԻԾ ՍՊԸ UDP LLC | |
| *ԱՆ ՃԾ* | ՏԱՆԻՔ ԿՈՆՏՐՈՒԿՏԻՎ ՄԻԱՑՈՒՄՆԵՐ | *12* | *-15-* | Հեռ/Phone: +374(94) 404045 \| E-mail: info@udp.am | |
| Կառուցում | | | | | |
| Աշխատանքային Նախագծի փուլի Նկարագիր | **Ճարտապետաշինարարական մաս** | | | URBAN DEVELOPMENT PROJECT LTD | |

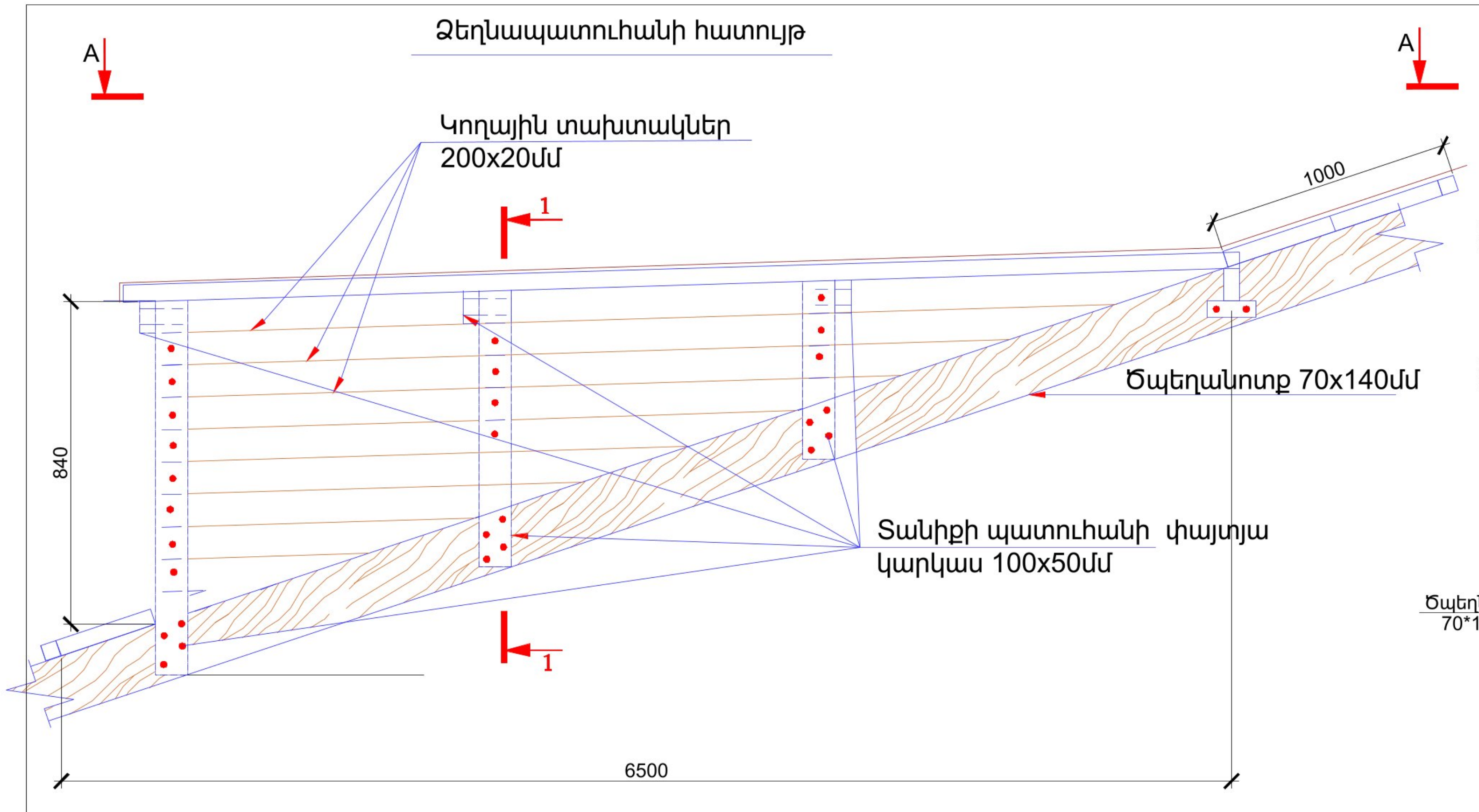


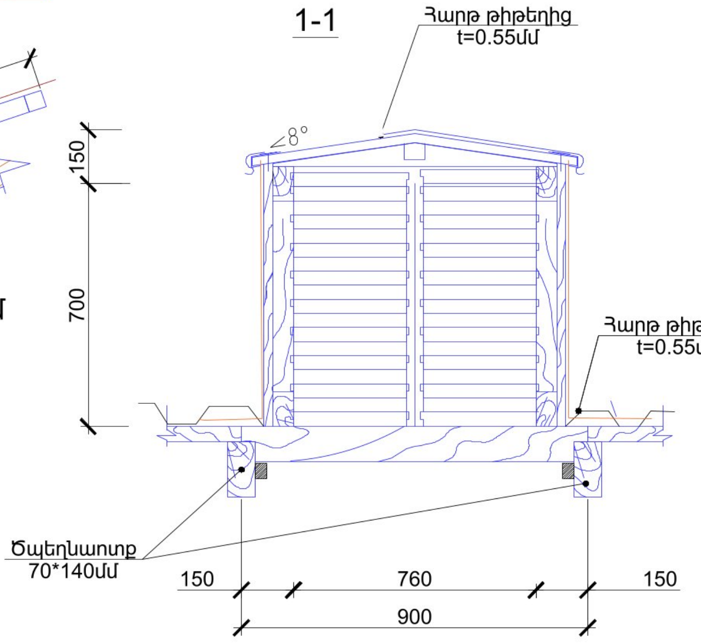


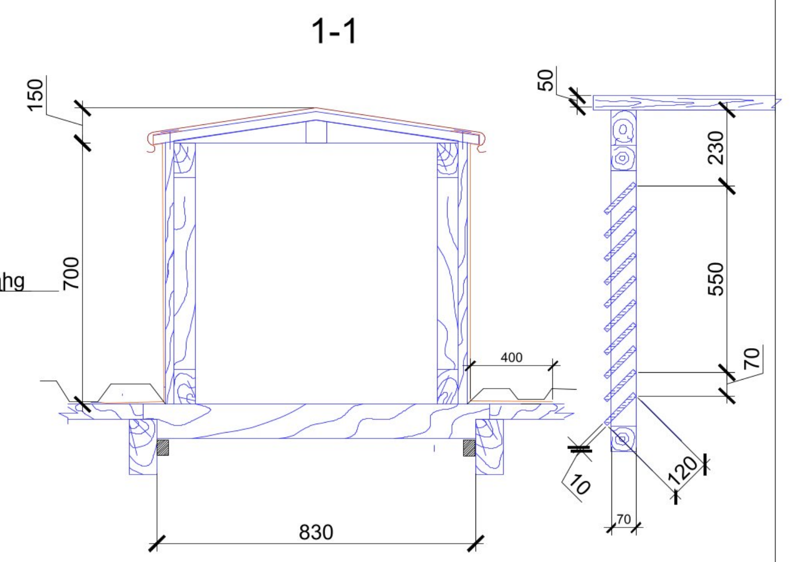


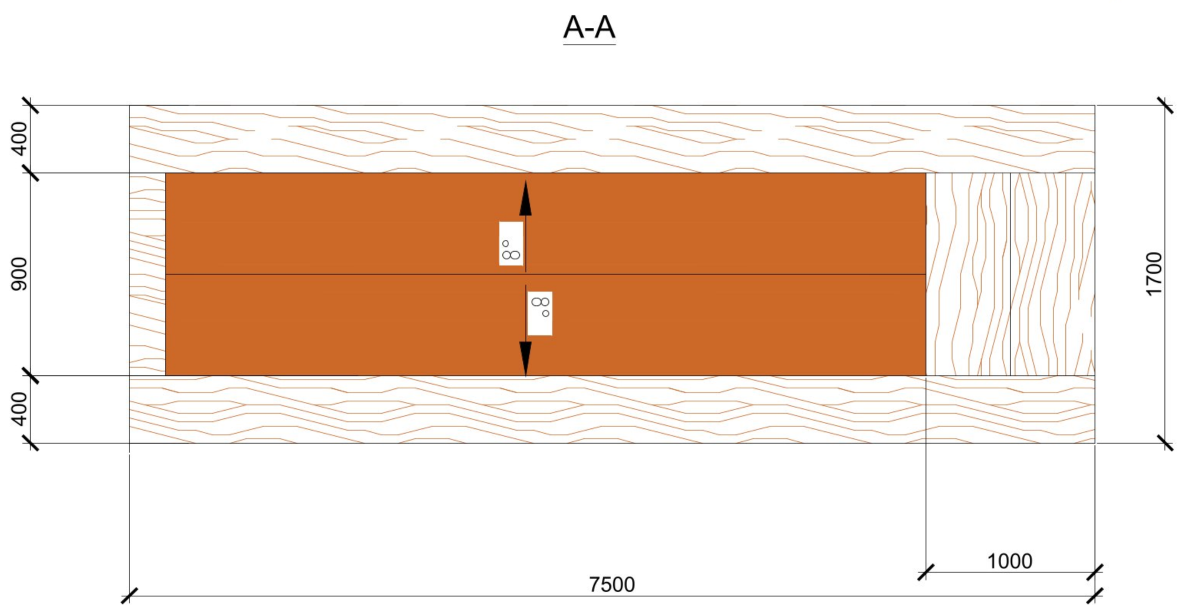


ՁԵՂՆԱԼՈՒՍԱՄՈՒՏԻ ՆՅՈՒԹԵՐԻ ՄԱՍՆԱԳԻՐ/մեկ հատի համար/

| Հ/Հ | Անվանում | Կտրվածք մմ | Երկար. մետր | Քան. հատ | Ծավալ. խմ |
|---|---|---|---|---|---|
| | | | | | |
| 1 | Տախտակամած | 50 | 5.9քմ | | 0.3 |
| 2 | Փայտյա տախտակից երեսապատում | 20 | 5.50քմ | | 0.11 |
| 3 | Փայտյա շերտափեղքով պատուհան | 760x700 | 0.53քմ | | |
| 4 | Ցինկ.գործ. թիթեղ | d=0.5 մմ | 10.8քմ | | |

ՁԵՂՆԱԼՈՒՍԱՄՈՒՏԻՆ ՀԱՐՈՂ ՏԱՐԱԾՔԻ ՄԱՍՆԱԳԻՐ/մեկ հատ/

| | | | | | |
|---|---|---|---|---|---|
| 5 | Տախտակամած | 50 | 7.2քմ | | 0.36 |
| 6 | Ցինկ.գործ.թիթեղ | d=0.5 մմ | 7.2քմ | | |
| | | | | | |

| Պատվիրատու Հասցե | ԿՈՏԱՅՔԻ ՄԱՐԶ, ՆՈՐ ՀԱՃԸՆ ՀԱՄԱՅՆՔԱՊԵՏԱՐԱՆ | | | Նախագծեց | Հաստատեց |
|---|---|---|---|---|---|
| | | | | Կ□ Ա□ | Մ.Մ□ |
| Օբյեկտի անվանում | Բազմաբնակարան շենքի նոր տանիքի կառուցում | | | Format A3(297x420) | Date: 30.09.2025 |
| | | | | ԿԱՊԱԼԱՌՈՒ | |
| Նախագծի Փուլ | | Թերթ | Թերթեր | ՔԱՂՇԻՆՆԱԽԱԳԻԾ ՍՊԸ UDP LLC | |
| ԱՆ ՃԾ | ՏԱՆԻՔ ՁԵՂՆԱՊԱՏՈՒՀԱՆ, ԾԱՎԱԼԱԹԵՐԹ | 13 | -15- | Հեռ/Phone: +374(94) 404045 | E-mail: info@udp.am |
| Կառուցում | | | | | |
| Աշխատանքային Նախագծի փուլի Նկարագիր | Ճարտապետաշինարարական մաս | | | URBAN DEVELOPMENT PROJECT LTD | |

ՏԱՆԻՔԻ ՕԴԱՓՈԽՈՒԹՅԱՆ ԲԼՈԿՆԵՐԻ և
ՏԱՆԻՔԱԾԱԾԿԻ ՄԻԱՑՄԱՆ ՏԵՂԵՐԻ ԹԻԹՂԱՊԱՏՈՒՄ
ՑԻՆԿԱՊԱՏ ԹԻԹԵՂՈՎ 0.50ՄՄ

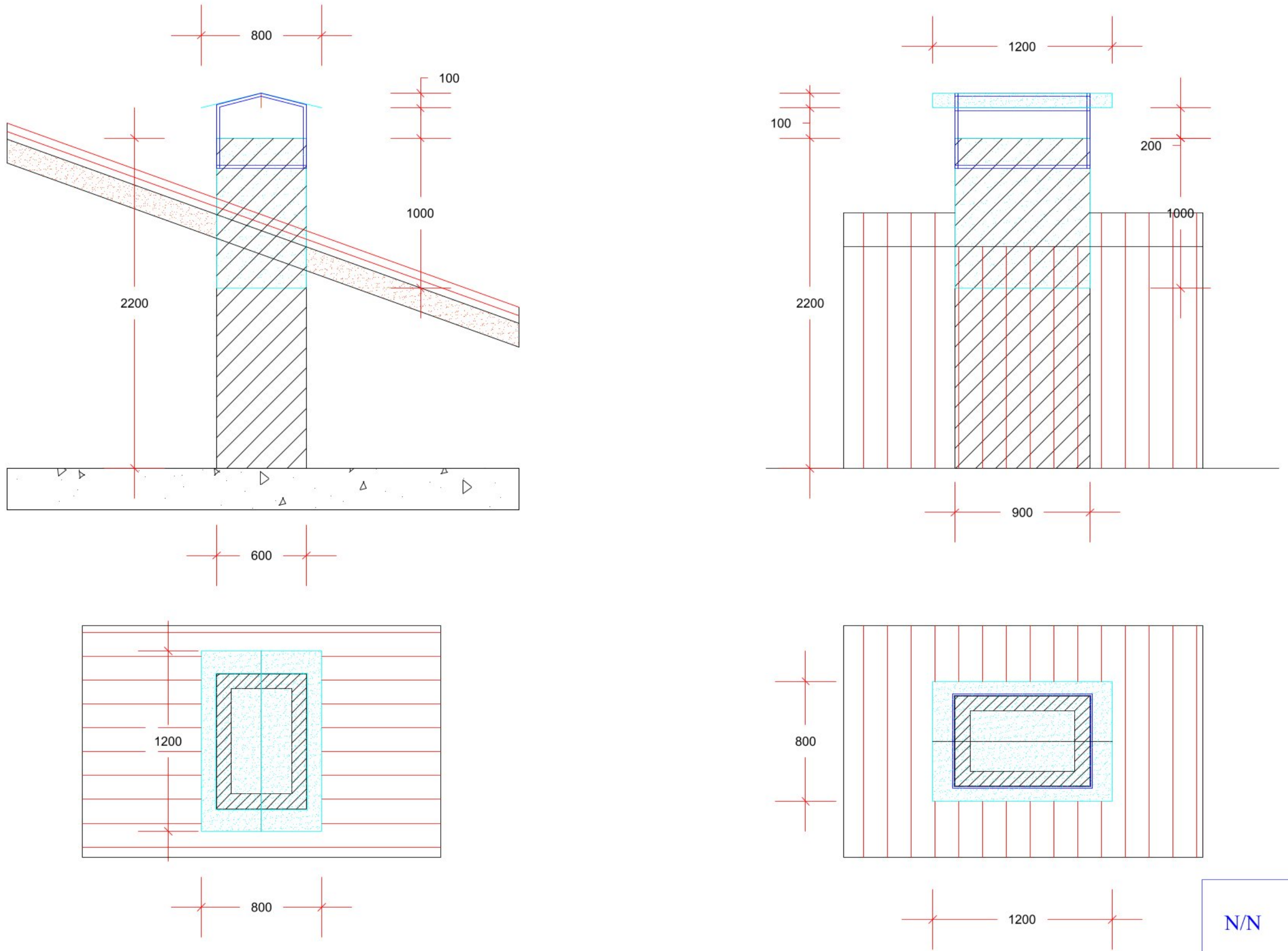


ՏԱՆԻՔԻ ՕԴԱՓՈԽՈՒԹՅԱՆ ԲԼՈԿՆԵՐԻ ԾԱԾԿԻ ՆԱԽԱԳԻԾ

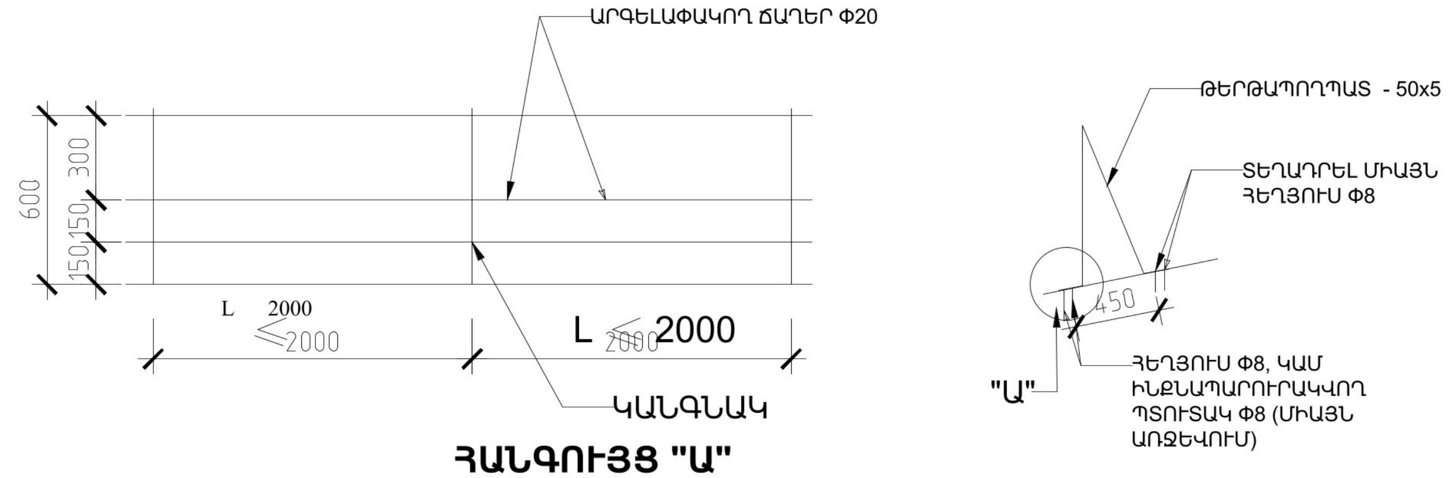


**ՀԱՆԳՈՒՅՑ "Ա"**

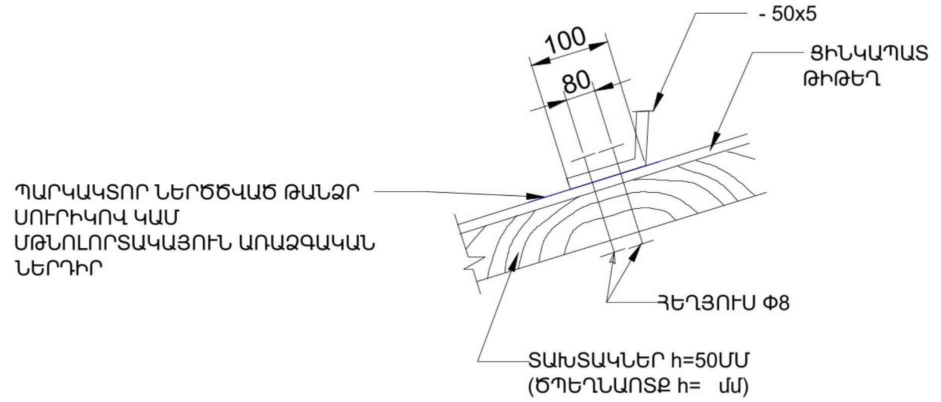


ԿՏՐՎԱԾՔ 3-3

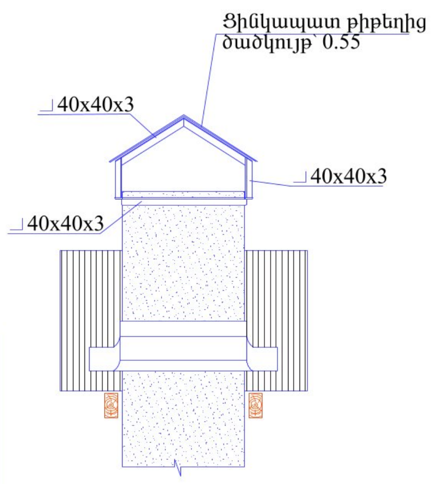


ՏԱՆԻՔԻ ԾԱՂԱՇԱՐԻ ԿԱՌՈՒՑՄԱՆ ԾԱՎԱԼՆԵՐ

| N/N | ԱՇԽԱՏԱՆՔԻ ԲՆՈՒԹԱԳԻՐԸ | ՉԱՓՄ. ՄԻԱՎՈՐ | ՔԱՆԱԿԸ | ԾԱՆՈԹՈՒԹՅՈՒՆ |
|---|---|---|---|---|
| 1. | Շերտապողպատ 50x5, ք. 2,0 մ. | գծմ | 71,9 | |
| 2. | Պողպատե խողովակ Փ20 | գծմ | 106.4 | |
| 3. | Պողպատե խողովակ Փ15 | գծմ | 106.4 | |
| 4. | Ճաղաշարի ներկու 2 անգամ | մ2. | 21.6 | |
| Օդափոխության հորանների վերանորոգում | | | | |
| | Հորանների քանակը | | 4.0 | |
| 1. | Փ10A500C | գծմ | 42,0 | 25.9 կգ |
| 2. | Փ8AC-I, ք. 200 | գծմ | 23,0 | 18.2 կգ |
| 3. | Բետոն ` Բ 20 դասի | | | 1.2 մ3 |
| 4. | Խողովակներ ցինկ. թիթ. 0.55 մմ.` Փ120 | մ2 | 24,2 | |

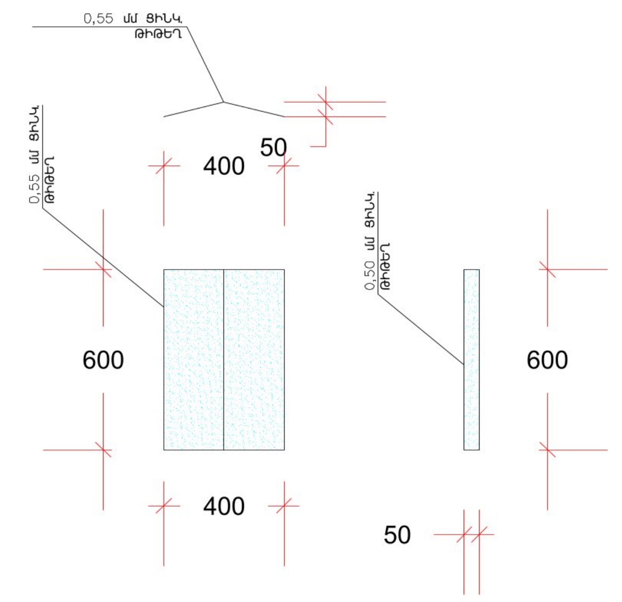


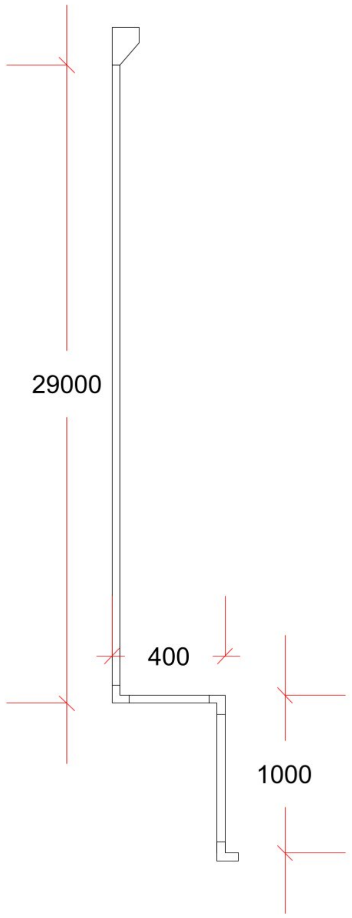


ՏԱՆԻՔԻ ՕԴԱՓՈԽՈՒԹՅԱՆ ԲԼՈԿՆԵՐԻ ԿԱՐԿԱՍԻ ՆԱԽԱԳԻԾ

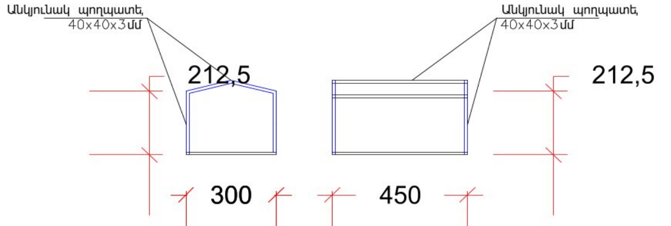


ՏԱՆԻՔԻ ՕԴԱՓՈԽՈՒԹՅԱՆ ԲԼՈԿՆԵՐԻ ԿԱՐԿԱՍԻ ԵՎ ԾԱԾԿԻ ՆԱԽԱԳԻԾ

| | | | | | |
|---|---|---|---|---|---|
| Պատվիրատու | ԿՈՏԱՅՔԻ ՄԱՐԶ, ՆՈՐ ՀԱՃԸՆ ՀԱՄԱՅՆՔԱՊԵՏԱՐԱՆ | | | Նախագծեց | Հաստատեց |
| Հասցե | | | | Կ□ Ա□ | Մ.Մ□ |
| Օբյեկտի անվանում | Բազմաբնակարան շենքի նոր տանիքի կառուցում | | | Format A3(297x420) | Date: 30.09.2025 |
| Նախագծի Փուլ | | Թերթ | Թերթեր | ԿԱՊԱԼԱՌՈՒ | |
| ԱՆ ՃՇ | ՏԱՆԻՔ ՀԱՆԳՈՒՅՑՆԵՐ | 14 | -15- | ՔԱՂՇԻՆՆԱԽԱԳԻԾ ՍՊԸ UDP LLC | |
| Կառուցում | | | | Հեռ/Phone: +374(94) 404045 \| E-mail: info@udp.am | |
| Աշխատանքային Նախագծի փուլի Նկարագիր | Ճարտապետաշինարարական մաս | | | URBAN DEVELOPMENT PROJECT LTD | |

| Փայտանյութի մասնագիր | | | | | |
|---|---|---|---|---|---|
| Դիրք | Անվանումը | Չափերը | Քանակը գծմ | Ծավալը մ3 | Ծանոթություն |
| | Տափատ | 50x250 | 175 | 2,1875 | |
| | Երկայնական հեծան | 120x160 | 45 | 0,864 | |
| | Երկայնական հեծան | 80x160 | 53,6 | 0,68608 | |
| | Ռոմնափայտ | 120x120 | 160 | 2,304 | |
| | Ռոմնափայտ | 100x100 | 20,5 | 0,205 | |
| | Ծպեղնատոք | 70x140 | 90 | 0,882 | |
| | Ծպեղնատոք | 70x160 | 187 | 1,8326 | |
| | Անկյունային ծպեղնատոք | 80x160 | 47,3 | 0,605 | |
| | Ծայրակցորդ | 80x80 | 162 | 1,0368 | |
| | Կափարամած | 50x50 | 755 | 1,8875 | |
| | Պիպի տախտակ | 50x200 | 68 | 0,68 | |
| | Թեքան | 70x140 | 25 | 0,245 | |
| | Երեսպատման կարկաս | 20x520 | 71 | 0,71 | |
| | Ջրհողանի տախտակ | 50x200 D=1000-1450մմ | | | L=95.6 |
| | Կոշտության կապեր | 50x200 | 46,5 | 0,465 | |
| | Կանգնակ | 100x100 | 28 | 0,28 | |
| | Կանգնակ | 150x100 | 66 | 0,99 | |
| | Թեքան կապ | 150x150 | 8 | 0,18 | |
| | *Ընդամենը փայտամածի ծավալը* | | *մ3* | ***16,04*** | |
| | Երեսպատման ցինկապատ թիթեղ | 0,55 մմ հաստ | մ2 | 69 | |
| | Պրոֆիլավոր ցինկապատ թիթեղ | КП 25 0.55մմ հաստ. | մ2 | 520 | |
| | Ջրհորդան երեսպատվախ հարթ ցինկապատ թիթեղով | 0,55 մմ հաստ | մետր | 95,8 | |
| | Ճարմանդ մետաղական կց | 40x150x40 | 160 հատ | 22,7 | |
| | Ճարմանդ մետաղական կց | 40x130x40 | 204 հատ | 26,43 | |
| | Ամրալար 8 մմ կց | L=1000մմ | 60 հատ | 23,7 | |
| | Ջրատար խողովակ D=120 | | | 240 | |
| | Ձագար կլոր | | կոմպլեկտ | 8 | |
| | Ծունկ 120մմ | | հատ | 24 | |
| | Ձեղնապատուհան | | կոմպլեկտ | 3 | |
| | Հորանների շուրջը գոգնոցների թիթեղ՝ 0.55 մմ | | մ2 | 10,4 | |
| | Հորանների թասակների թիթեղ՝ 0.55 մմ | | մ2 | 6,4 | |
| | Թասակների կարկաս՝ անկ. 40*40*3 | | գծմ | 45 | |
| | Դռան բացվածքի շար թեթևբլոկով 20 սմ հաստությամբ | | մ3 | 1,1 | |
| | Արմատ A500 տր 10մմ | | կգ | 18 | |
| | Նոր բացվածքի պատի քանդում | | մ3 | 0,4 | |

| Աշխատանքների անվանումը | Տևողությունը / շաբաթ/ | | | | |
|---|---|---|---|---|---|
| | 1 | 2 | 3 | 4 | 5 |
| 1 Քանդման և ապամոնտաժման աշխատանքներ | ■ | | | | |
| 2 Տանիքի ծածկի մաքրում | ■ | | | | |
| 3 Ե/բ շերտի իրականացում | | ■ | | | |
| 4 Փայտանյութի տեղադրում | | | ■ | | |
| 5 Փայտանյութի մշակում նյութերով | | | | ■ | |
| 6 Թիթեղի տեղադրման աշխատանքներ | | | | | ■ |

Կապալի աշխատանքի կատարման համար կապալառուն պետք է ունենա քաղաքաշինության բնագավառի շինարարության իրականացման լիցենզիա;

- Շինարարության իրականացման բնակելի հասարակական և արտադրական ոլորտ
- Լիցենզավորված շինարարական կազմակերպության ինժեներատեխնիկական կազմը պետք է բավարարի աշխատանքի բնույթից բխող պայմաններին ն պահանջներին: Շինարարական վերանորոգման աշխատանքներն իրականացնելու համար կապալառուն պետք է ունենա իժեներական կրթությամբ ն առնվազև 3 տարվա աշխատանքային փորձով.
- Ինժեներ-շինարար ԱՔԾ մասնագիտությամբ աշխղեկ 1 անձ .

Շինարարական կազմակերպությունը պետք է հագեցած լինի անհրաժեշտ սարքավորումներով, շինարարական մեքենաներով, անհրաժեշտ գործիքներով.

- Ավտոինքնաթափ 1 հատ
- Ավտոկռունկ I հատ առնվազն 30 մ սլաքի բացվածքով
- քանդող, շաղափող, եռակցող ի այլ սարքավորումներ ու գործիքներ
- Շինարարական կազմակերպության վարպետ-գործավարները, մասնագետները պետք է ունենան աշխատանքների բնույթին համապատասխան թույլտվություններ, 3 տարուց ոչ պակաս մասնագիտական աշխատանքային փորձ:

| | | | | | |
|---|---|---|---|---|---|
| Պատվիրատու Հասցե | ԿՈՏԱՅՔԻ ՄԱՐԶ, ՆՈՐ ՀԱՃԸՆ ՀԱՄԱՅՆՔԱՊԵՏԱՐԱՆ | | | Նախագծեց | Հաստատեց |
| | | | | Կ Ա | Մ.Մ |
| Օբյեկտի անվանում | Բազմաբնակարան շենքի նոր տանիքի կառուցում | | | Format A3(297x420) | Date: 30.09.2025 |
| | | | | ԿԱՊԱԼԱՌՈՒ | |
| Նախագծի Փուլ | | Թերթ | Թերթեր | ՔԱՂՇԻՆՆԱԽԱԳԻԾ ՍՊԸ UDP LLC Հեռ/Phone: +374(94) 404045 \| E-mail: info@udp.am | |
| ԱՆ ՃՇ Կառուցում | ԾԱՎԱԼԱԹԵՐԹ | 15 | -15- | | |
| Աշխատանքային Նախագծի փուլի Նկարագիր | Ճարտապետաշինարարական մաս | | | URBAN DEVELOPMENT PROJECT LTD | |